bodenschatz

Albero portagioie, BA58VC300

Serie	Liv
Tipo	Assortimento universale
Sanitas-Troesch N.	BA58VC300 Anfragen
Team N.	511652.501.000

Descrizione del prodotto

LIV Albero portagioie bianco

Immagine del prodotto

Disegno tecnico

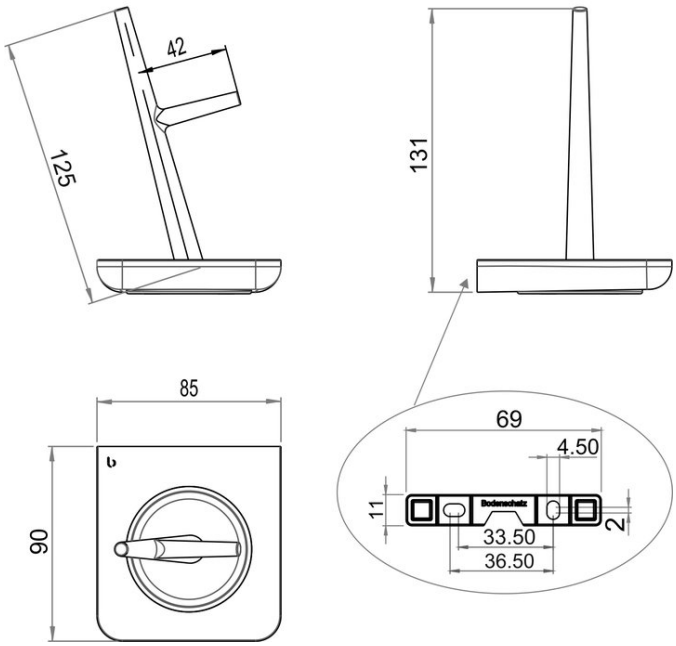

Istruzioni per la cura

Vedi sotto bodenschatz.ch/it-ch/service/pulizia-cura/

Ricambi e accessori

BA40IN840	Set di viti senza testa
BA58WS870	Albero portagioie (accessori)
BA58XX821	Flangia murale per parete di base sempli. e doppio