bodenschatz

Portabicchieri con albero portagioie, BA58VC207

Serie	Liv
Tipo	Porta bicchiere et porta bicchiere doppio
Materiale	cromato
Colore	vetro trasparente
Sanitas-Troesch N.	BA58VC207 Anfragen
Team N.	511636.501.000

Descrizione del prodotto

LIV Portabicchieri trasparente con albero portagioie bianco

Immagine del prodotto

Disegno tecnico

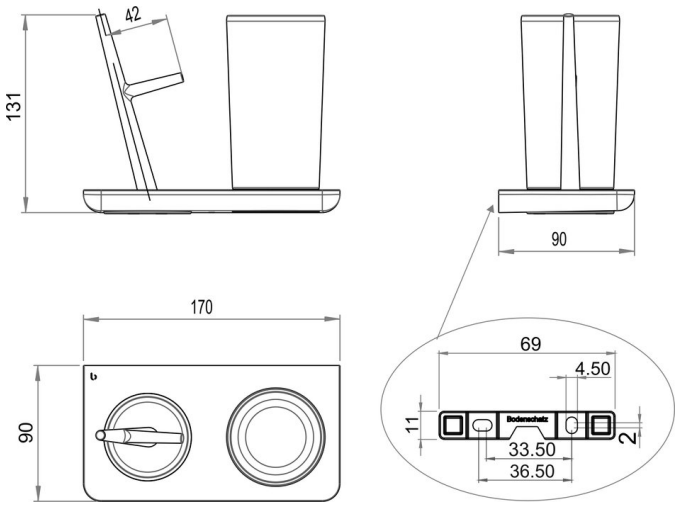

Istruzioni per la cura

Vedi sotto bodenschatz.ch/it-ch/service/pulizia-cura/

Ricambi e accessori

BA40IN840	Set di viti senza testa
BA58WS870	Albero portagioie (accessori)

BA58XX801	Portabicchieri trasparente, c.inserto d.plastica
BA58XX821	Flangia murale per parete di base sempli. e doppio
BA58XX826	Inserto di plastica per portabic. sing. et doppio