bodenschatz

Portacarta con box igienico e portasapone , BA58VC410

Serie	Liv
Tipo	Portacarta
Sanitas-Troesch N.	BA58VC410 Anfragen
Team N.	511662 501

Descrizione del prodotto

LIV Portacarta con box igiene e portasapone

Immagine del prodotto

Disegno tecnico

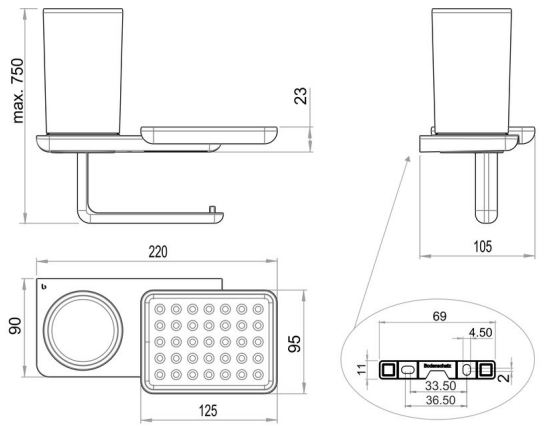

Istruzioni per la cura

Vedi sotto bodenschatz.ch/it-ch/service/pulizia-cura/

Ricambi e accessori

BA40IN840 / 108364	Set di viti senza testa
BA58VC865 / 105289	Braccio portarotolo (accessori)
BA58WS806 / 105283	Portasapone (accessori)
BA58WS814 / 105295	Box igienico/per utensili (accessori)

BA58XX803 / 105104	Coperchio in vetro per box igienico/per utensili
BA58XX806 / 108535	Portasapone (accessori)
BA58XX821 / 105353	Flangia murale per parete di base sempli. e doppio
BA58XX835 / 105042	Baionetta per parti funzionali