bodenschatz

Box per salviette umide (accessori), BA58WS890

Serie	Liv
Tipo	Assortimento universale
Richner-Nr.	7824192
Sanitas-Troesch N.	4133 881 100
Team N.	511696 100

Descrizione del prodotto

LIV Box per salviette umide (accessori) bianco/opaco, Tritan infrangibile senza BPA sporgenza a destra

Immagine del prodotto

Disegno tecnico

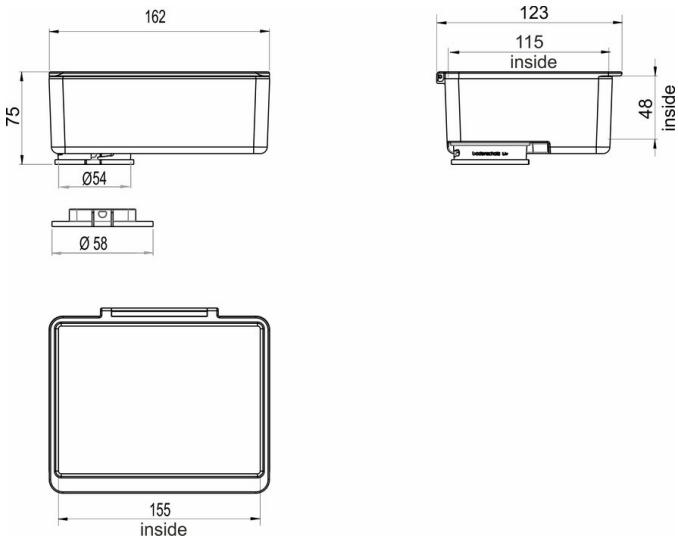

Istruzioni per la cura

Vedi sotto bodenschatz.ch/it-ch/service/pulizia-cura/

Ricambi e accessori

BA58WS881 / 106139	Coperchio per box per salviette umide
BA58XX835 / 105042	Baionetta per parti funzionali