bodenschatz

Supporto a parete di base doppio, BA58VC820

Serie	Liv
Tipo	Assortimento universale
Richner-Nr.	7017097
Sanitas-Troesch N.	4133 853 501
Team N.	511668 501

Descrizione del prodotto

LIV Flangia murale base doppia con fissaggio

Immagine del prodotto

Disegno tecnico

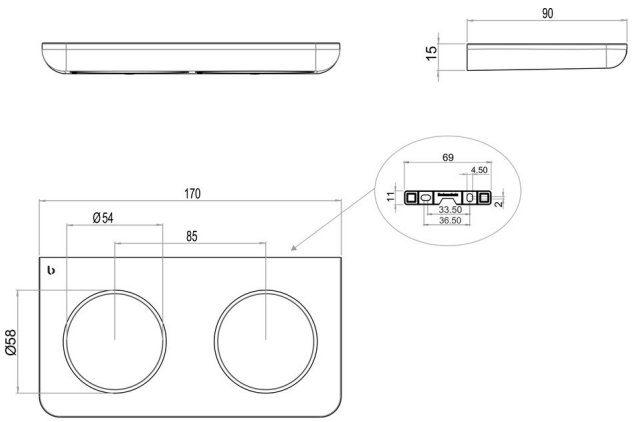

Istruzioni per la cura

Vedi sotto bodenschatz.ch/it-ch/service/pulizia-cura/

Ricambi e accessori

BA40IN840 / 108364	Set di viti senza testa
BA58XX821 / 105353	Flangia murale per parete di base sempli. e doppio