bodenschatz

Portacarta, BA24IN150

Serie	Innox
Tipo	Portacarta
Materiale	inox elettropolizzato
Esecuzione	senza coperchio / ripiano
Richner-Nr.	7521281
Sanitas-Troesch N.	4134 162 524
Team N.	511208 515

Descrizione del prodotto

INNOX Portacarta senza coperchio / ripiano Acciaio inossidabile elettrolucidato/ spazzolato Montaggio incollaggio o foratura incl. materiale di fissaggio (senza colla) Quantità riempimento adesivo: 2,1 ml SikaFast

Immagine del prodotto

Disegno tecnico

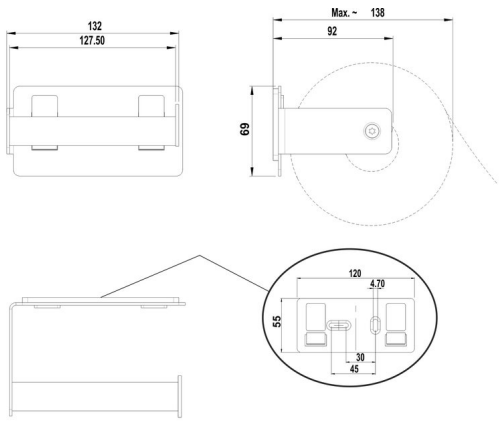

Istruzioni per la cura

Vedi sotto bodenschatz.ch/it-ch/service/pulizia-cura/

Ricambi e accessori

BA24XX824 / 106232	Flangia murale 2 volte in plastica per INNOX
BA40XX600 / 106485	Starter Kit cartuccia adesivo 50 ml
BA40XX610 / 106581	Valigia adesivo cartuccia adesivo 50 ml
BA40XX612 / 106603	Starter Kit con cartuccia adesivo 50 ml
BA40XX620 / 106596	Valigia adesivo cartuccia adesivo 250 ml
BA40XX622 / 106606	Working Kit cartuccia 250 ml
BA40XX630 / 107700	Adesivo SikaFast Doppia siringa 10 ml
BA40XX632 / 107698	Working Kit Mini doppia siringa adesiva 10 ml