bodenschatz

Portacarta, BA57VC155

Serie	Nia
Tipo	Portacarta
Materiale	cromato
Apertura	destra
Richner-Nr.	7799358
Sanitas-Troesch N.	4133 964 501
Team N.	511898 501

Descrizione del prodotto

NIA portacarta con ripiano montablile a sinistra e a destra

Immagine del prodotto

Disegno tecnico

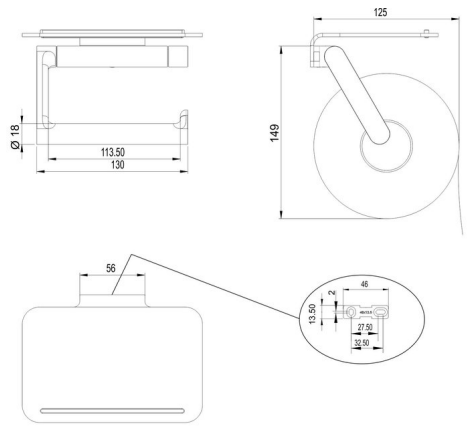

Istruzioni per la cura

Vedi sotto bodenschatz.ch/it-ch/service/pulizia-cura/

Ricambi e accessori

BA40IN840 / 108364	Set di viti senza testa

BA57VC871 / 106063	Ripiano
BA57XX822 / 105720	Kit di fissaggio alla parete, per avviatamento