bodenschatz

Porta asciugamani, BA58VC139

Serie	Liv
Tipo	Portasciugamani e anelli asciugamano
Materiale	cromato
Lunghezza cm	33
Richner-Nr.	7799351
Sanitas-Troesch N.	4133 820 501
Team N.	511687 501

Descrizione del prodotto

LIV Porta asciugamani con due bracci mobili 33 cm

Immagine del prodotto

Disegno tecnico

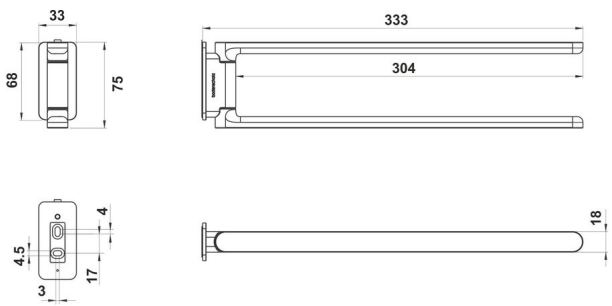

Istruzioni per la cura

Vedi sotto bodenschatz.ch/it-ch/service/pulizia-cura/

Ricambi e accessori

BA40IN840 / 108364	Set di viti senza testa

BA40IN906 / 108401	Set montaggio viti testa bombata p.forare PortaAsc
BA57VC829 / 108935	Flangia murale per avvitamento