bodenschatz

Portabicchieri infrangibile senza BPA, BA57VC411

Serie	Nia
Tipo	Porta bicchiere et porta bicchiere doppio
Materiale	cromato
Colore	Tritan infrangibile trasparente
Sanitas-Troesch N.	4133 952 501
Team N.	511900 501

Descrizione del prodotto

NIA Portabicchieri semplice, vetro Tritan infrangibile senza BPA

Immagine del prodotto

Disegno tecnico

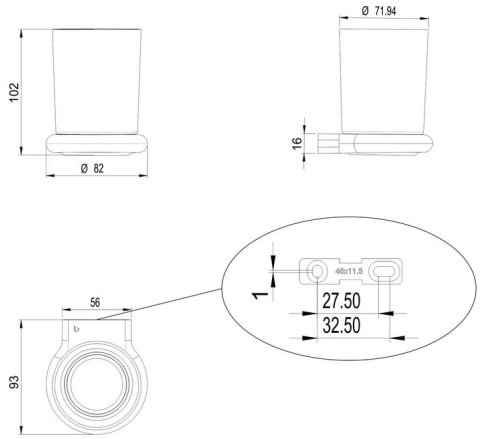

Istruzioni per la cura

Vedi sotto bodenschatz.ch/it-ch/service/pulizia-cura/

Ricambi e accessori

BA40IN840 / 108364	Set di viti senza testa
BA57VC921 / 107106	Flangiamurale combinata p. incollaggio/avvitamento

BA57XX803 / 105966	Bicchiere + contenitore distr. sapone infrangibile
BA57XX821 / 105718	Kit di fissaggio alla parete, per avviatamento
BA57XX826 / 105599	Inserto di plastica