bodenschatz

Combi Distrib.sapone + portabicchiere infrangibile, BA57VC418

Serie	Nia
Tipo	Porta bicchiere et porta bicchiere doppio
Materiale	cromato
Contenuto l	0.24
Colore	Tritan infrangibile trasparente
Sanitas-Troesch N.	4133 960 501
Team N.	511904 501

Descrizione del prodotto

NIA Combi Distrib. di sapone + portabicchiere Chromato, contenitore trasparente capacità 0.24 litri (max 0.27 litri) Tritan infrangibile senza BPA

Immagine del prodotto

Disegno tecnico

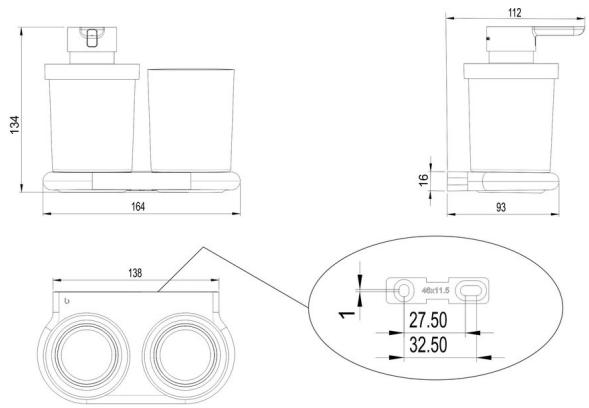

Istruzioni per la cura

Vedi sotto bodenschatz.ch/it-ch/service/pulizia-cura/

Ricambi e accessori

BA40IN840 / 108364	Set di viti senza testa
BA40IN905 / 101470	Set per montaggio viti testa bombata a forare
BA40XX005 / 103501	Corpo pompa di ricambio
BA40XX890 / 109026	Steigrohr zu Seifenspender
BA57VC831 / 105724	Testa della pompa
BA57VC880 / 105726	Coperchio incl. anello e pompa
BA57VC927 / 107108	Flangiamurale compinata p. incollaggio/avvitamento
BA57XX803 / 105966	Bicchiere + contenitore distr. sapone infrangibile
BA57XX821 / 105718	Kit di fissaggio alla parete, per avviatamento
BA57XX826 / 105599	Inserto di plastica
BA57XX834 / 106256	Anello