bodenschatz

Portabicchieri doppio, BA56VC515

Serie	Lindo
Tipo	Porta bicchiere et porta bicchiere doppio
Materiale	cromato
Colore	vetro trasparente
Richner-Nr.	7824177
Sanitas-Troesch N.	4133 756 501
Team N.	511583 501

Descrizione del prodotto

LINDO Portabicchieri doppio, vetro trasparente

Immagine del prodotto

Disegno tecnico

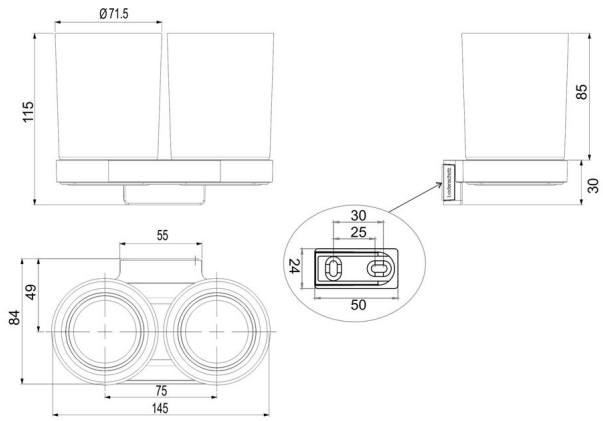

Istruzioni per la cura

Vedi sotto bodenschatz.ch/it-ch/service/pulizia-cura/

Ricambi e accessori

BA56VC832 / 104346	Copertura per supporto murale

BA56XX820 / 104350	Flangia murale
BA56XX838 / 106170	Inserto plastica per bicchiere doppio e portasapon
BA57XX801 / 105597	Bicchiere + contenitore per distributori di sapone