bodenschatz

Porta asciugamani estraibile, BA40VC946

Serie	Assortimento universale
Tipo	Portasciugamani e anelli asciugamano
Materiale	cromato
Lunghezza cm	41 - 59
Richner-Nr.	7854764
Sanitas-Troesch N.	4533 111 501
Team N.	563039 501

Descrizione del prodotto

BODENSCHATZ Porta-asciugamano con uno braccio, estraibile 41-59 cm per il montaggio laterale sui mobili da bagno

Immagine del prodotto

Disegno tecnico

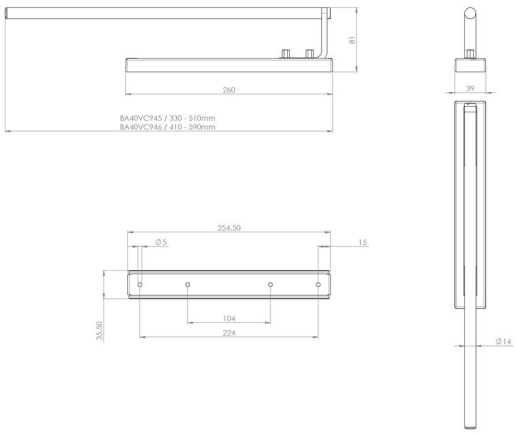

Istruzioni per la cura

Vedi sotto bodenschatz.ch/it-ch/service/pulizia-cura/