bodenschatz

Supporto doccia, BA40VC908

Serie	Assortimento universale
Tipo	Assortimento universale
Richner-Nr.	7854569
Sanitas-Troesch N.	6543 184 501
Team N.	511099 501

Descrizione del prodotto

Adesio Supporto doccia per l'incollaggio rosetta quadrata 6,5 x 6,5cm fissazione senza perforazione Montaggio incollaggio

Immagine del prodotto

Disegno tecnico

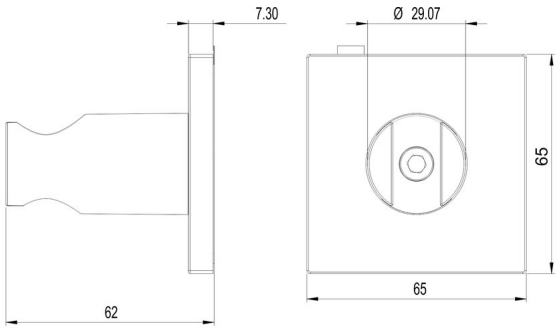

Istruzioni per la cura

Vedi sotto bodenschatz.ch/it-ch/service/pulizia-cura/

Ricambi e accessori

BA40XX600 / 106485	Starter Kit cartuccia adesivo 50 ml
BA40XX610 / 106581	Valigia adesivo cartuccia adesivo 50 ml

BA40XX612 / 106603	Starter Kit con cartuccia adesivo 50 ml
BA40XX632 / 107698	Working Kit Mini doppia siringa adesiva 10 ml
BA40XX640 / 109037	Working Kit Pulizia di base
BA40XX901 / 106111	Tamponi adesivi