bodenschatz

Porta asciugamani, BA57NG139

Serie	Nia
Tipo	Portasciugamani e anelli asciugamano
Materiale	nichel spazzolato
Lunghezza cm	33
Sanitas-Troesch N.	4133 925 531
Team N.	511884 587

Descrizione del prodotto

NIA Porta asciugamani 33 cm con due bracci mobili

Immagine del prodotto

Disegno tecnico

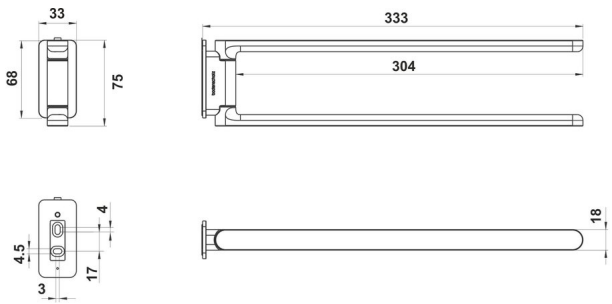

Istruzioni per la cura

Vedi sotto bodenschatz.ch/it-ch/service/pulizia-cura/

Ricambi e accessori

BA40IN840 / 108364	Set di viti senza testa
BA40IN906 / 108401	Set montaggio viti testa bombata p.forare PortaAsc

BA57NG829 / 108937	Flangia murale per avvitamento
BA57NG929 / 107349	Flangiamurale combinata p. incollaggio/avvitamento