bodenschatz

Portacarta, BA57NG155

Serie	Nia
Tipo	Portacarta
Materiale	nichel spazzolato
Apertura	destra
Sanitas-Troesch N.	4133 964 531
Team N.	511898 587

Descrizione del prodotto

NIA portacarta con ripiano montablile a sinistra e a destra

Immagine del prodotto

Disegno tecnico

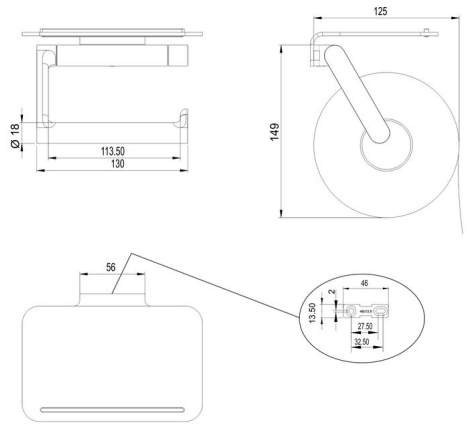

Istruzioni per la cura

Vedi sotto bodenschatz.ch/it-ch/service/pulizia-cura/

Ricambi e accessori

BA40IN840 / 108364	Set di viti senza testa
BA57NG871 / 106838	Ripiano