bodenschatz

Portasapone a cestino, BA40VC338

Serie	Assortimento universale
Tipo	Portasapone a cestino
Materiale	cromato
Altezza cestino cm	length-21 x 11
Richner-Nr.	01621238
Sanitas-Troesch N.	4531 130 501
Team N.	564101 501

Descrizione del prodotto

BODENSCHATZ Portasapone rettangolare a cestino, fissaggio coperto, altezza 8 cm, 21 x 11 cm

Immagine del prodotto

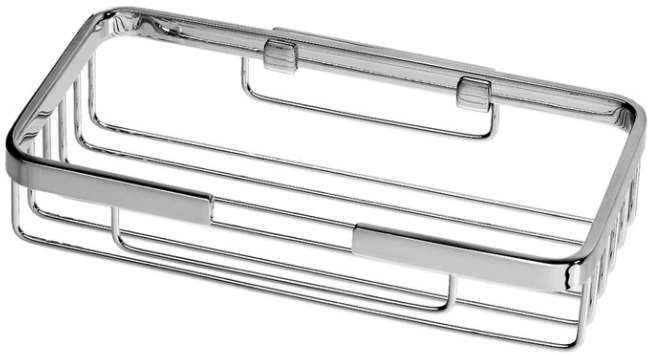

Disegno tecnico

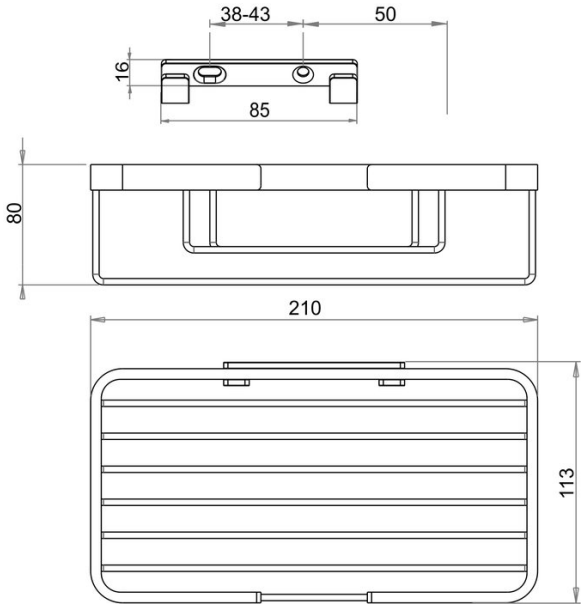

Istruzioni per la cura

Vedi sotto bodenschatz.ch/it-ch/service/pulizia-cura/

Ricambi e accessori

BA40IN907 / 105508	Set per montaggio viti svasata piana a forare
BA40VC334 / 101012	Fissaggio