PROVEX

made to refresh.

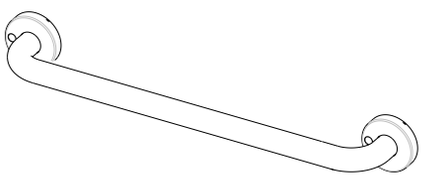

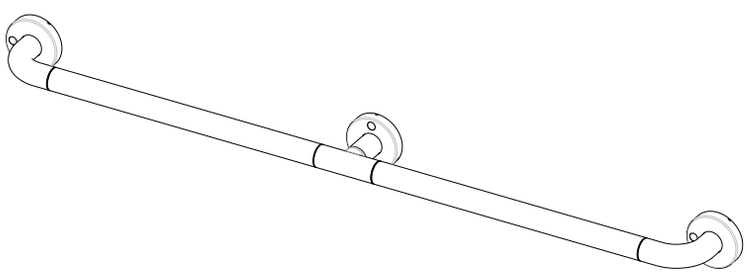

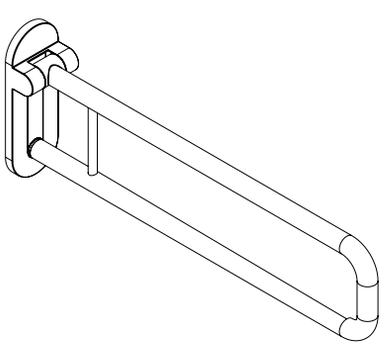

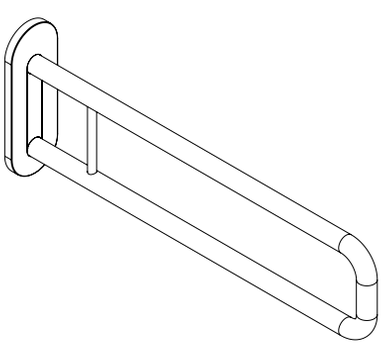

Serie 250

PROVEX
made to refresh.

MONTAGEWERKZEUGE - ATTREZZI DI MONTAGGIO - INSTALLATION TOOLS - OUTILS DE MONTAGE

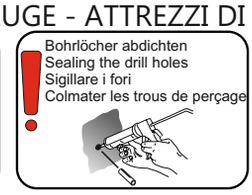

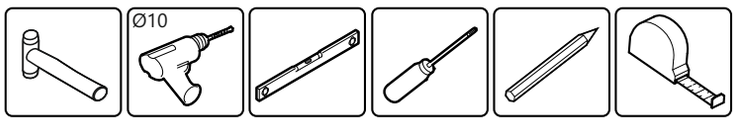

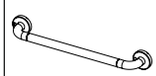	Page 2 2020 HG**PM 2021 HG**PM 2022 HG**PM 2023 HG**PM 2024 HG**PM 2025 HG**PM 2026 HG**PM		Page 3 2070 HG ** PM 2072 HG ** PM	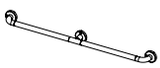	Page 4 2030 HG ** PM 2031 HG ** PM 2032 HG ** PM
	Page 5 2090 HG**PM 2091 HG**PM 2092 HG**PM	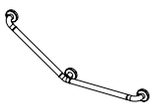	Page 6 2040 HG ** PM 2041 HG ** PM		Page 7 2080 HG ** PM 2081 HG ** PM
	Page 8 2050 HG**PM 2100 HG**PM 2051 HG**PM 2101 HG**PM 2052 HG**PM 2102 HG**PM		Page 9 2060 HG**PM 2110 HG**PM 2111 HG**PM	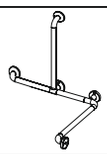	Page 10 2120 HG ** PM 2121 HG ** PM 2122 HG ** PM
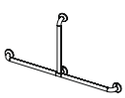	Page 11 2130 HG**PM	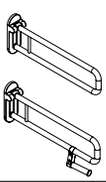	Page 12 2001 HG**PM 2201 HG**PM 2002 HG**PM 2202 HG**PM 2003 HG**PM 2203 HG**PM 2201 HG**PM 2401 HG**PM 2202 HG**PM 2402 HG**PM 2203 HG**PM 2403 HG**PM	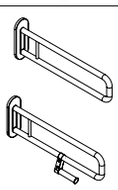	Page 13 2011 HG**PM 2211 HG**PM 2012 HG**PM 2212 HG**PM 2013 HG**PM 2213 HG**PM

2020 HGPM 2021 HG**PM**
2022 HGPM 2023 HG**PM**
2024 HGPM 2025 HG**PM**
2026 HGPM**

max 120 kg

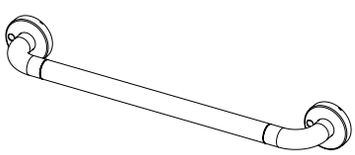

1

250 mm (2020 HG**)
300 mm (2021 HG**)
400 mm (2022 HG**)
500 mm (2023 HG**)
600 mm (2024 HG**)
700 mm (2025 HG**)
800 mm (2026 HG**)

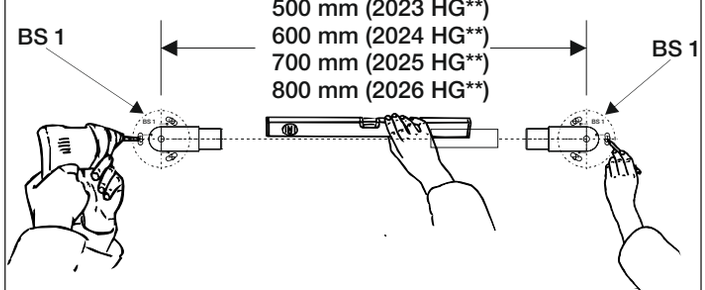

2

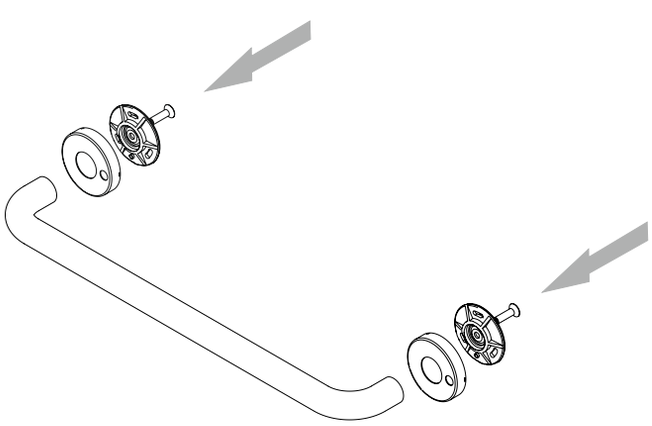

3

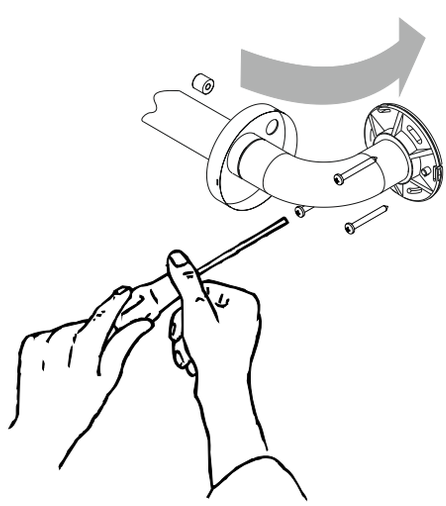

2070 HG ** PM
2071 HG ** PM

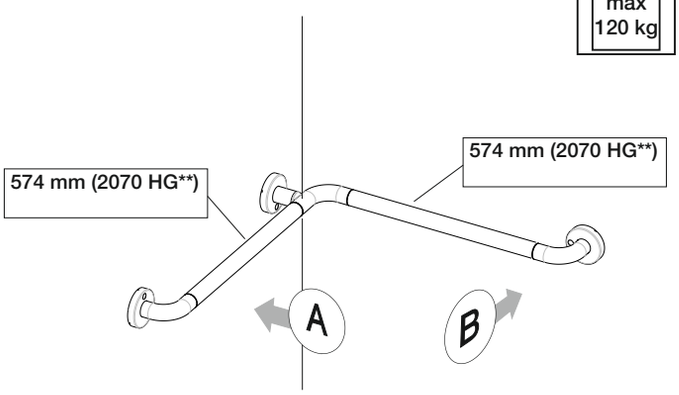

1

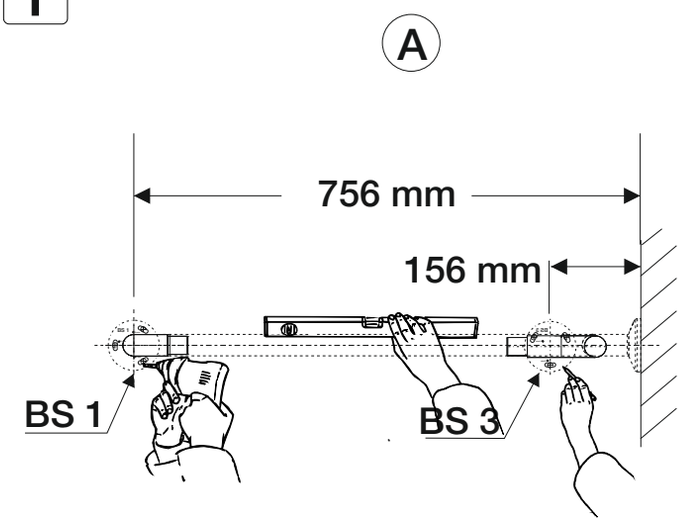

2

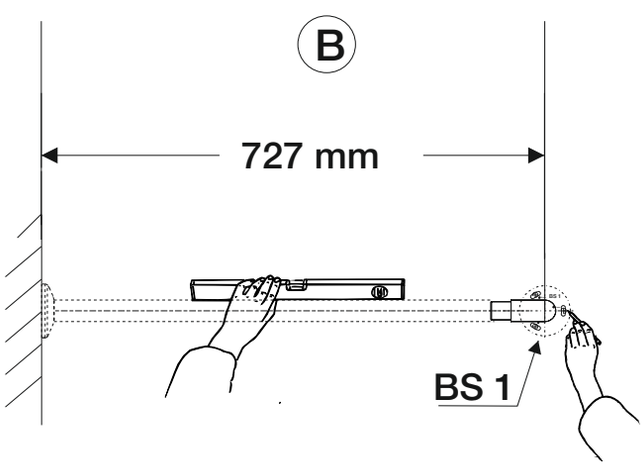

3

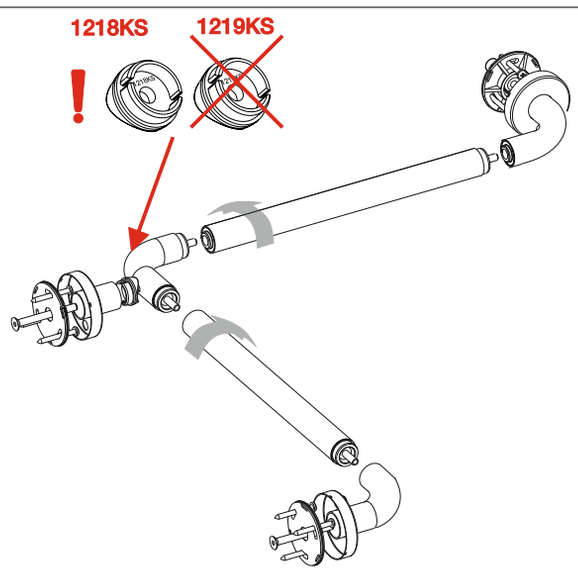

4

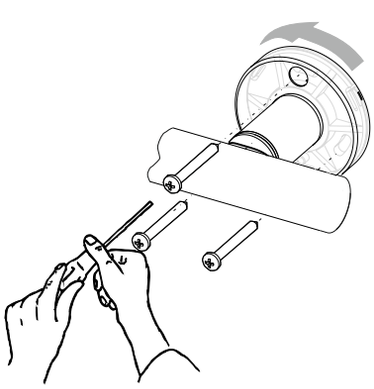

5

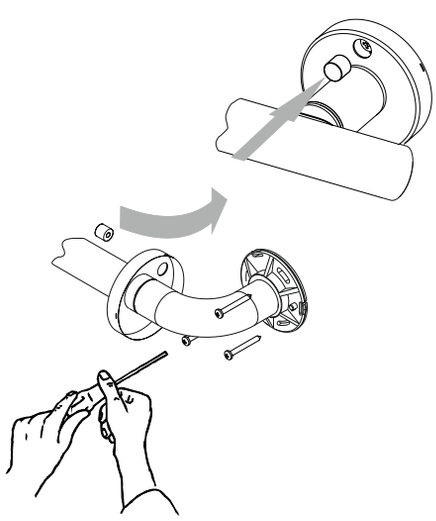

PROVEX
made to refresh.

2030 HG ** PM
2031 HG ** PM
2032 HG ** PM

max
120 kg

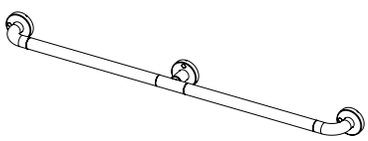

1

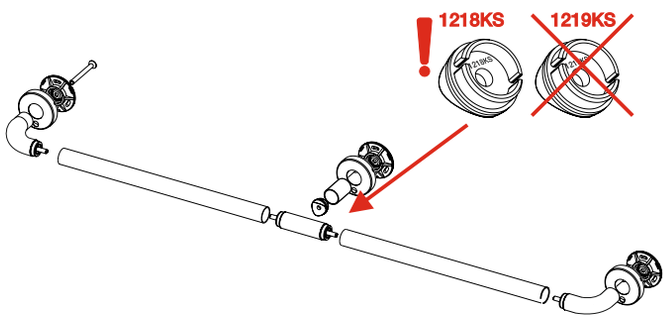

2

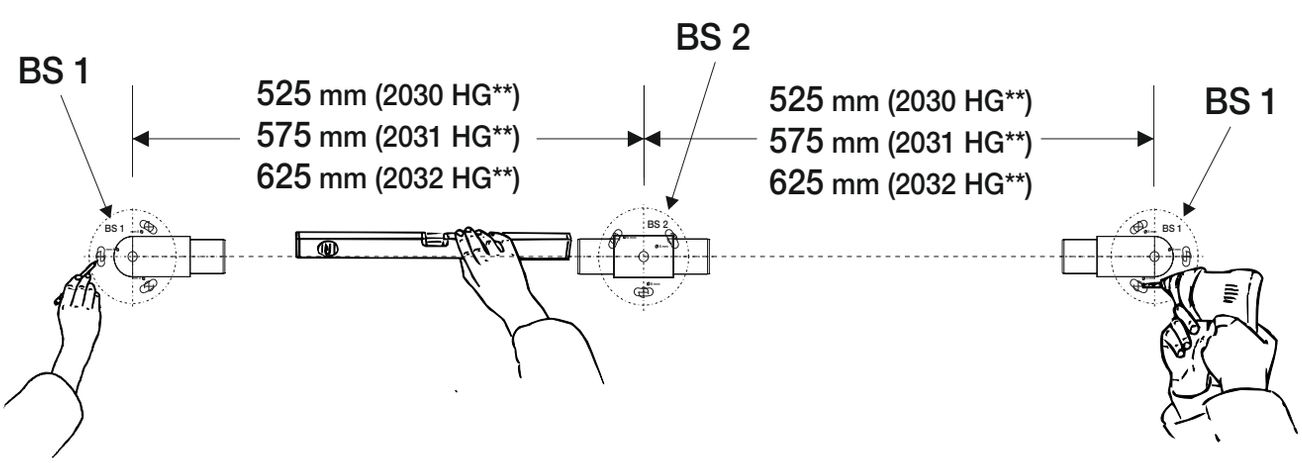

3

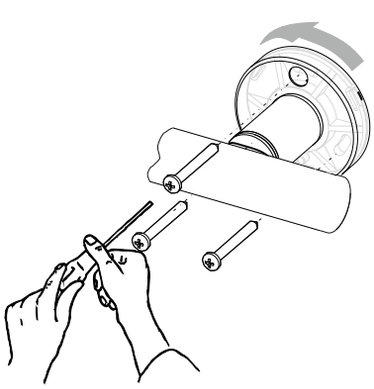

4

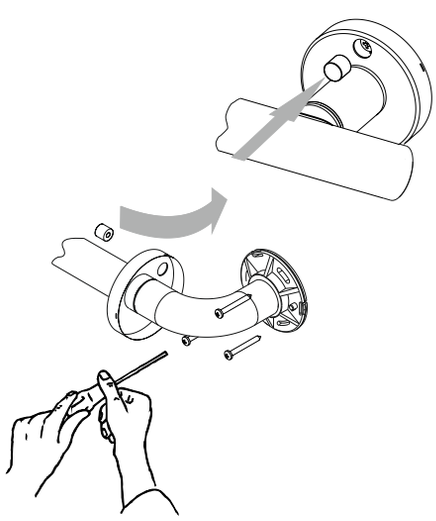

2090 HG**PM
2091 HG**PM
2092 HG**PM

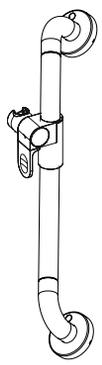

1

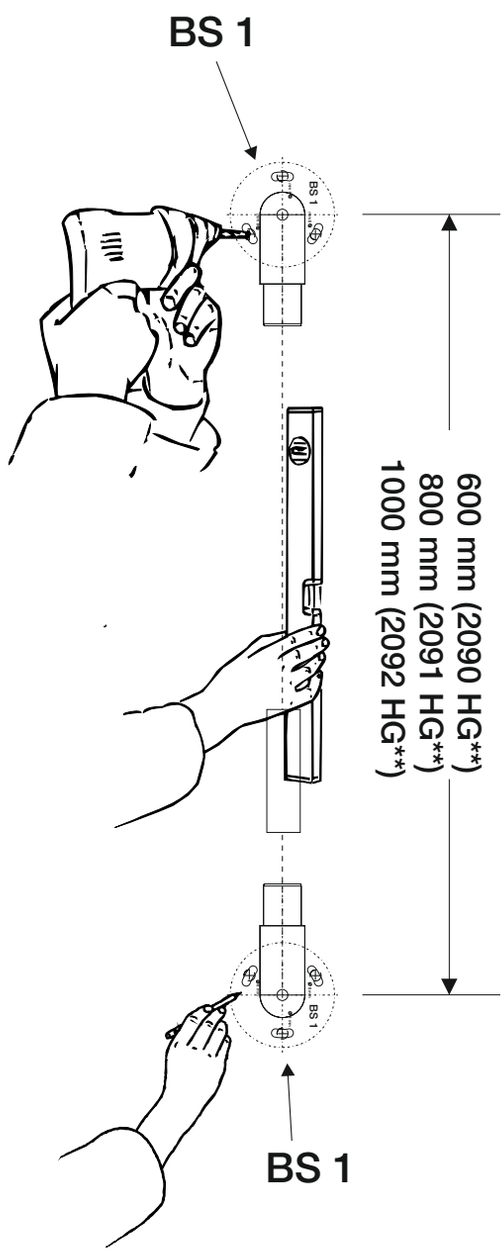

2

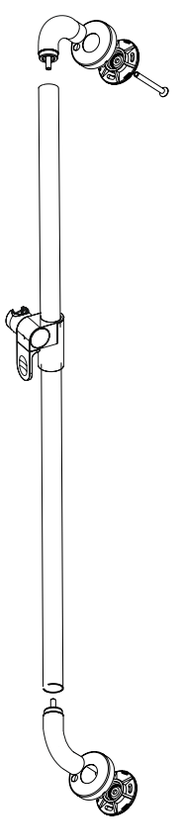

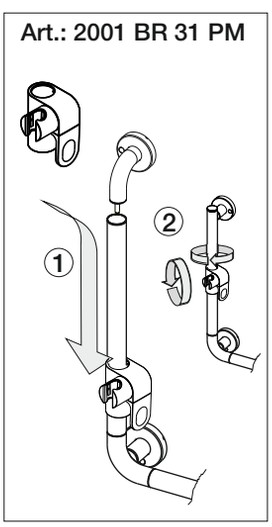

3

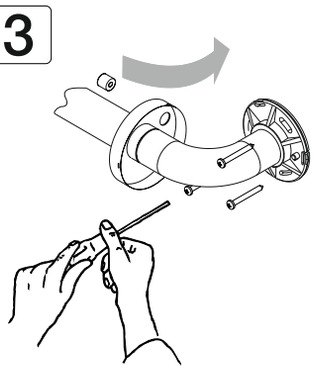

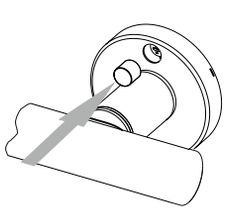

PROVEX
made to refresh.

2040 HG**PM
2041 HG**PM

max
120 kg

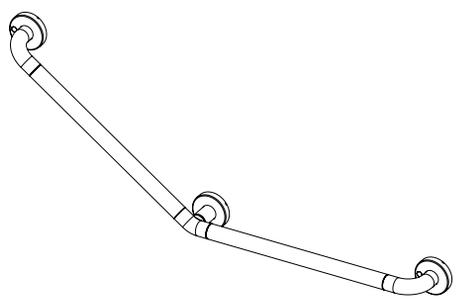

1

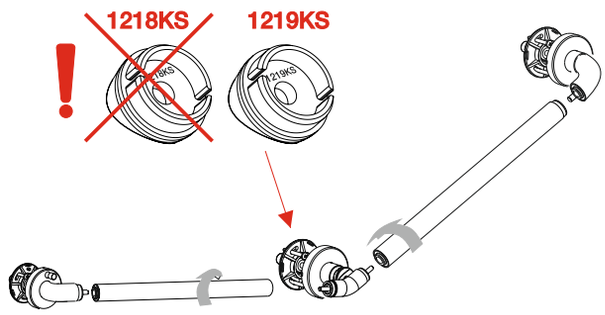

2

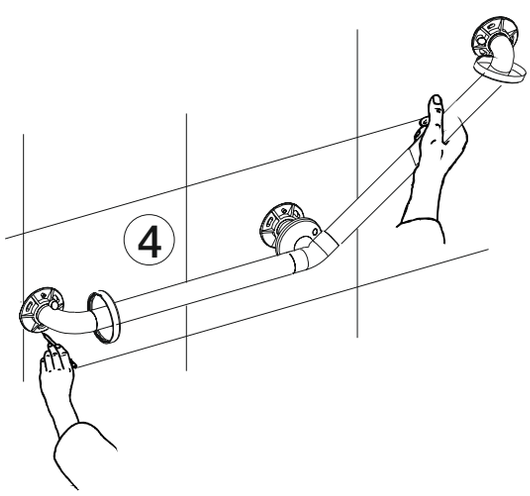

3

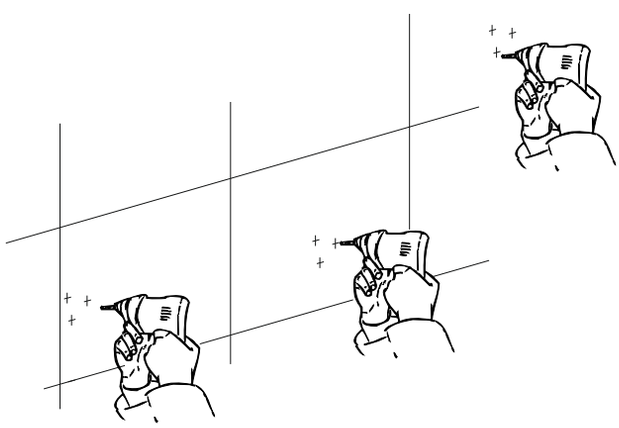

4

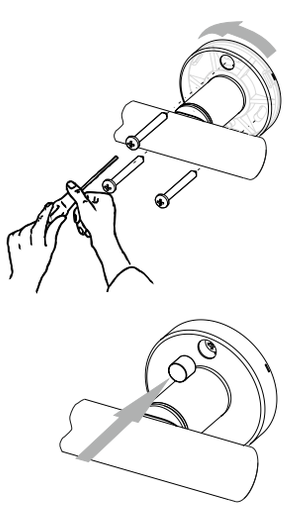

5

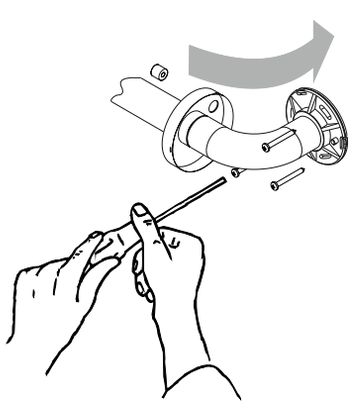

2080 HG ** PM
2081 HG ** PM

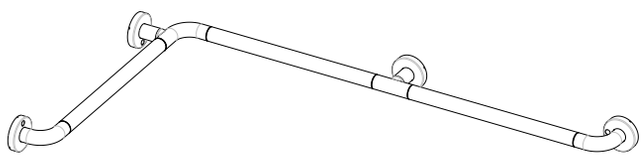

1

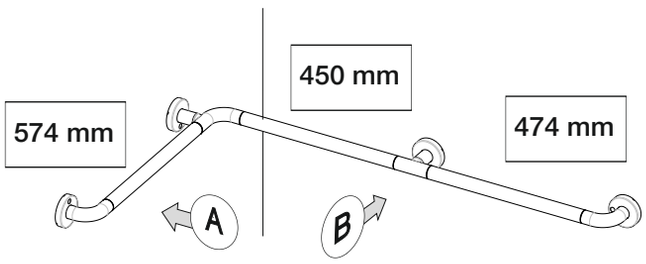

2

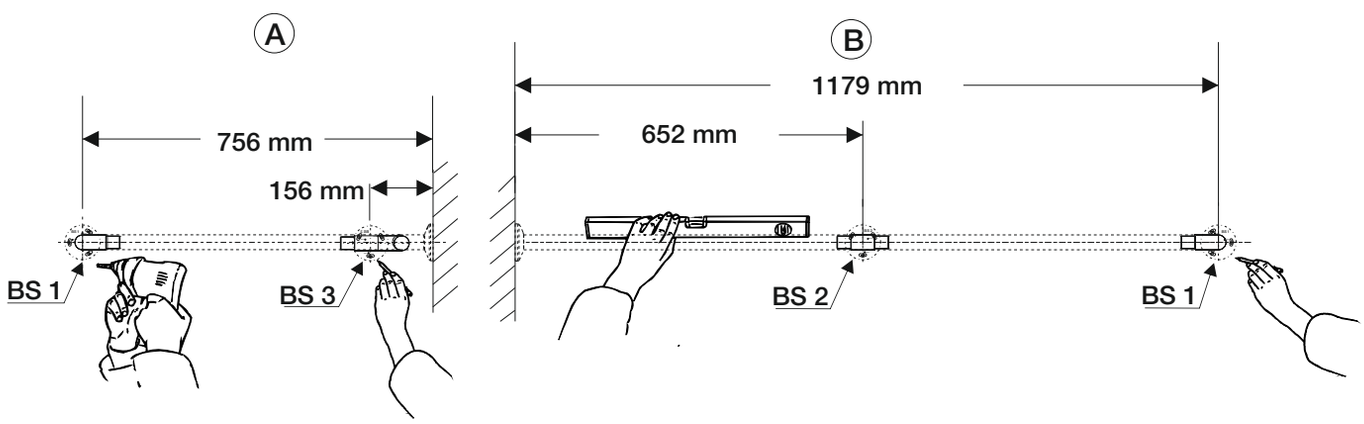

3

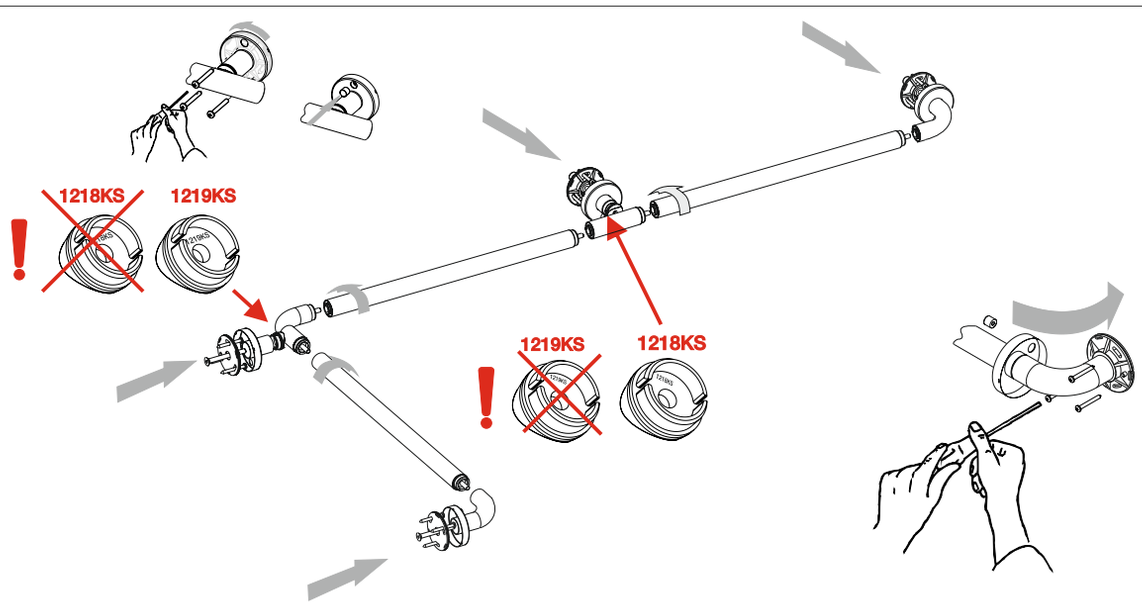

2050 HG**PM 2100 HG**PM
2051 HG**PM 2101 HG**PM
2052 HG**PM 2102 HG**PM

max
120 kg

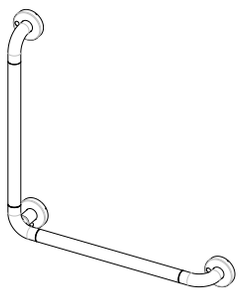

1

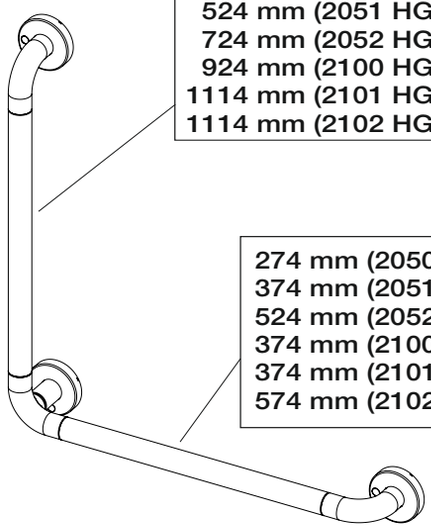

2

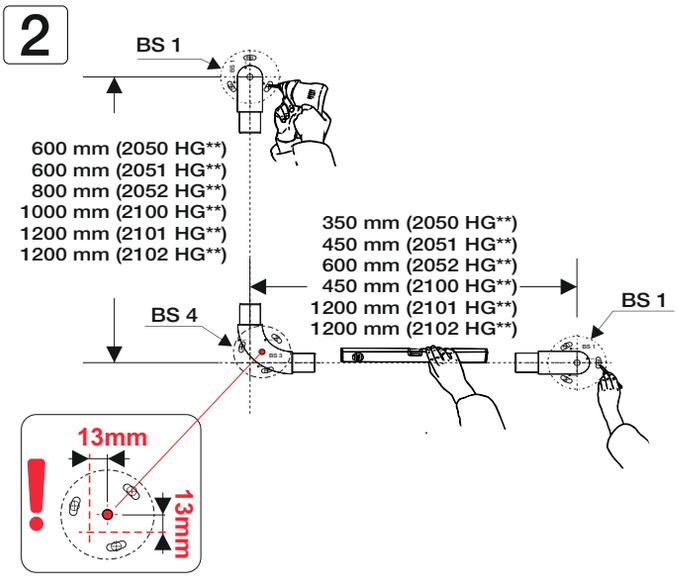

3

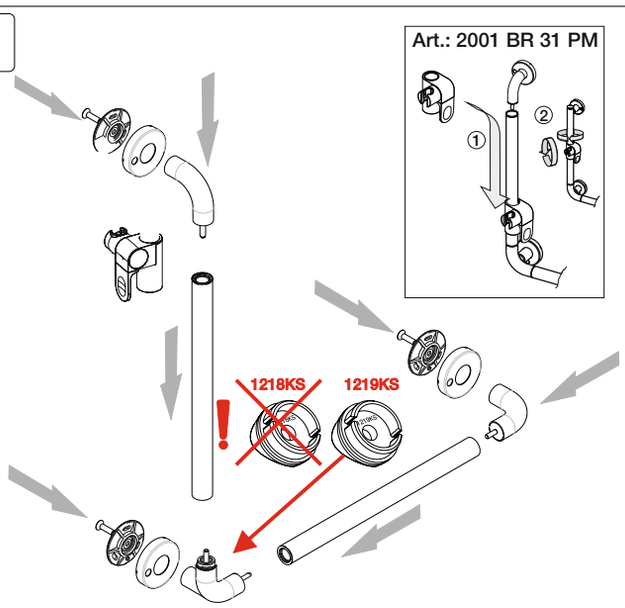

4

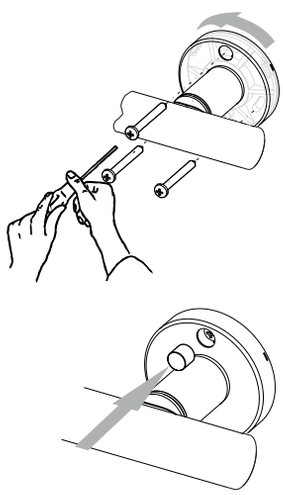

5

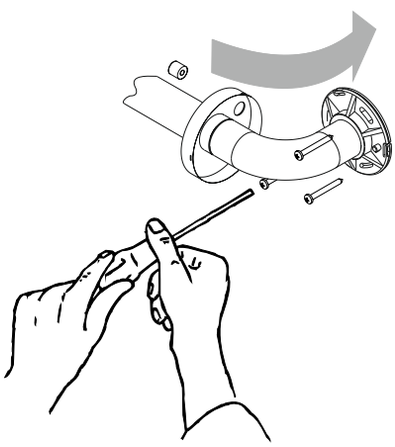

2060 HG**PM 2110 HG**PM
2111 HG**PM

max
120 kg

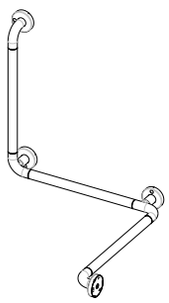

1

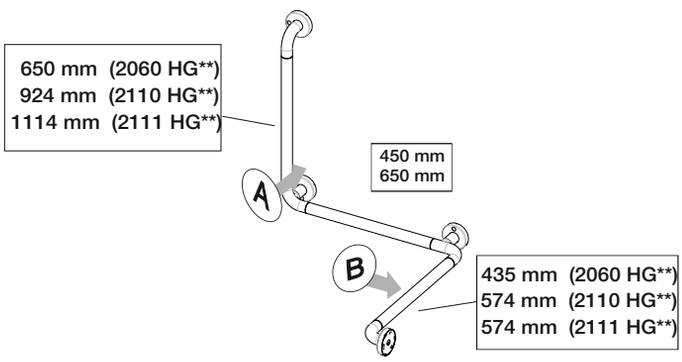

2

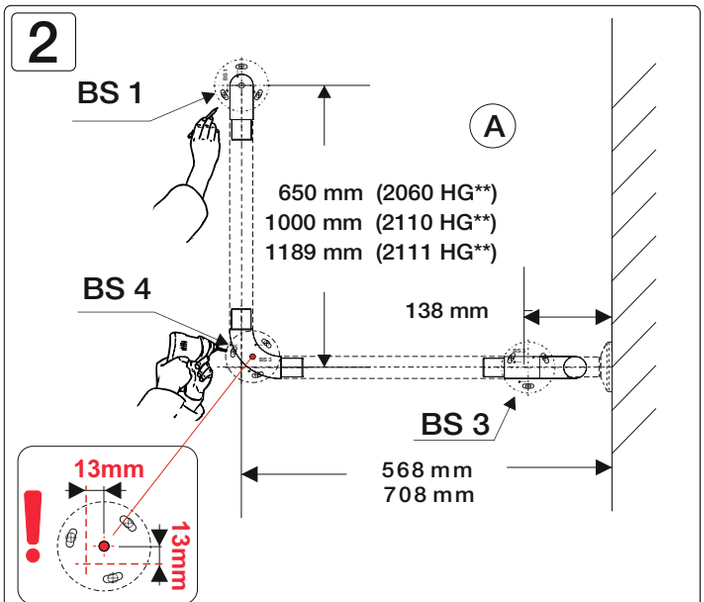

3

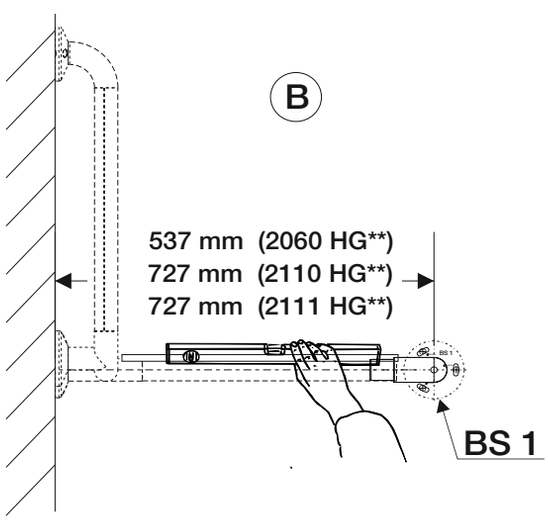

4

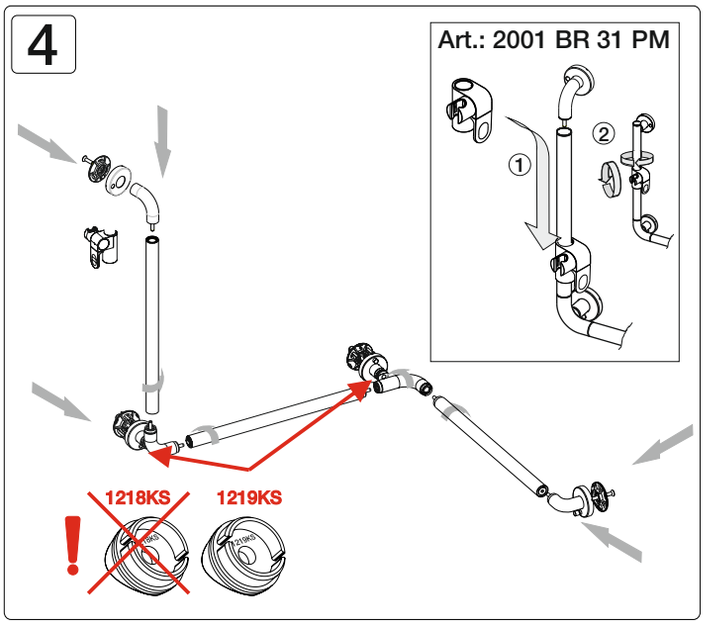

5

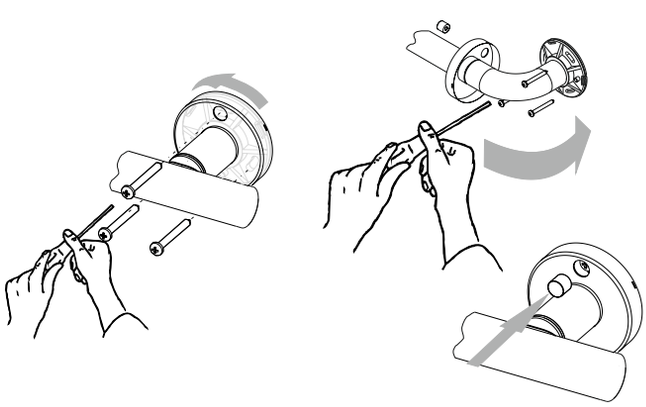

2120 HG ** PM
2121 HG ** PM
2122 HG ** PM

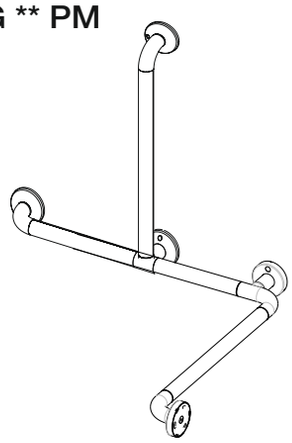

1

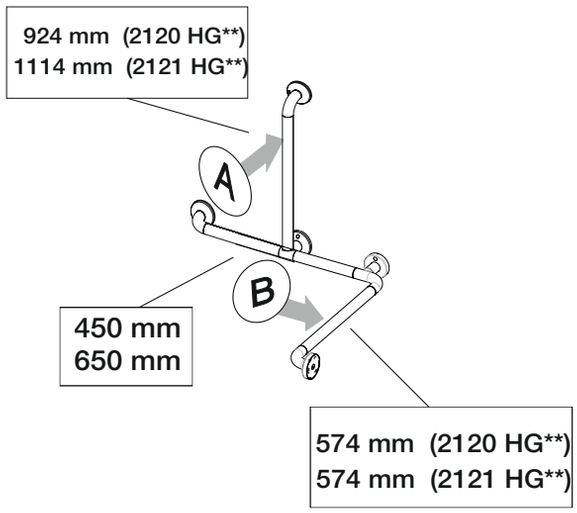

2

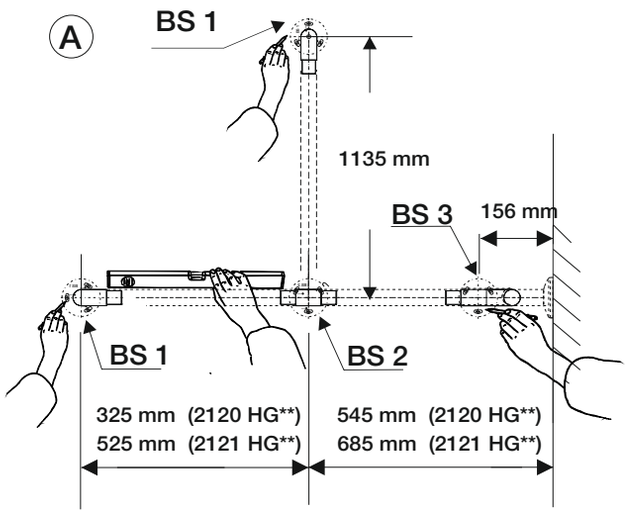

3

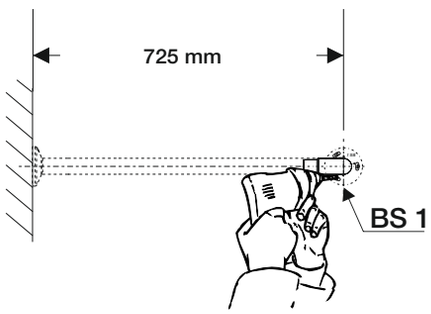

4

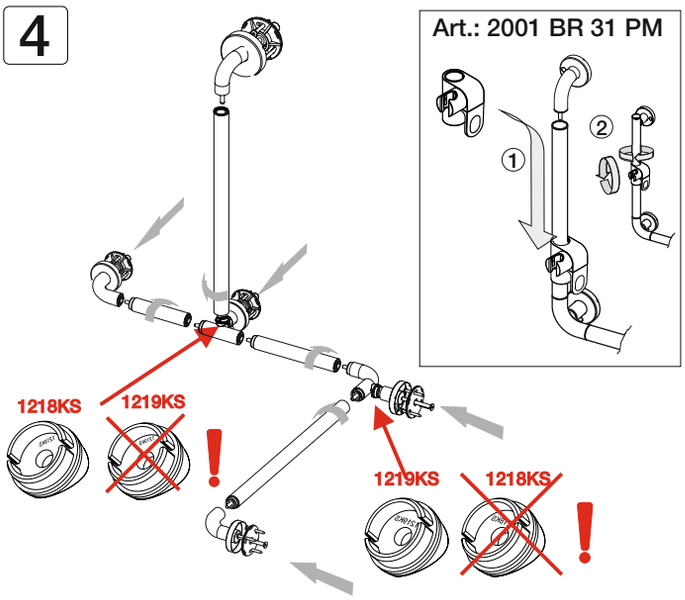

5

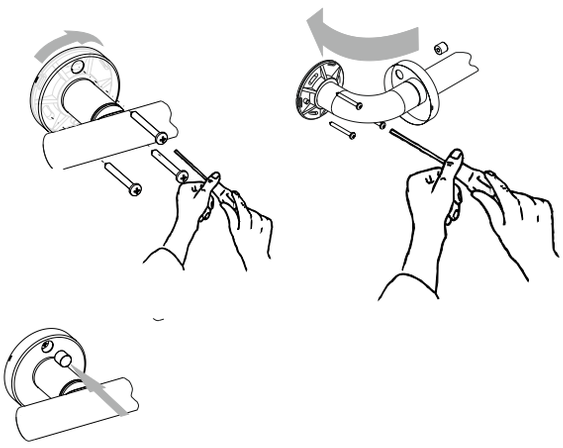

2130 HG**PM

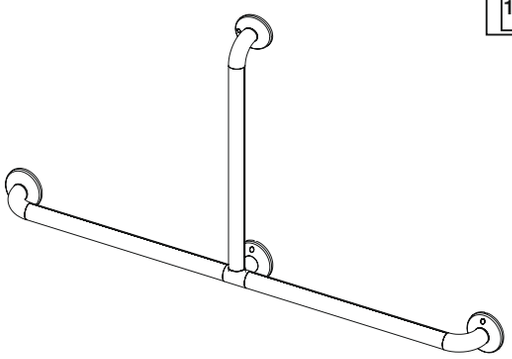

1

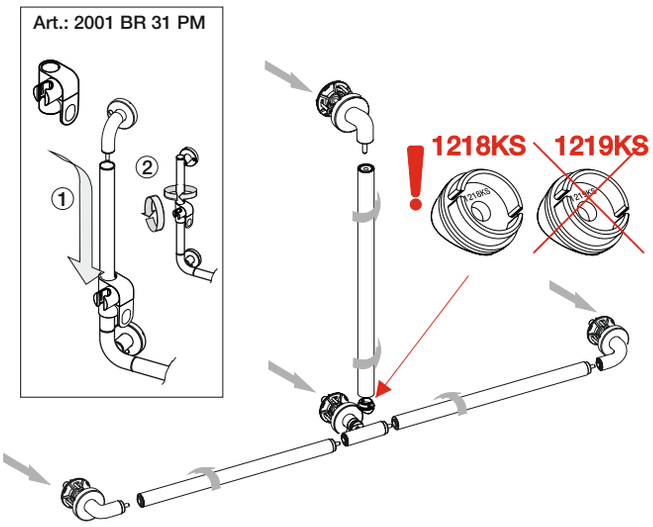

2

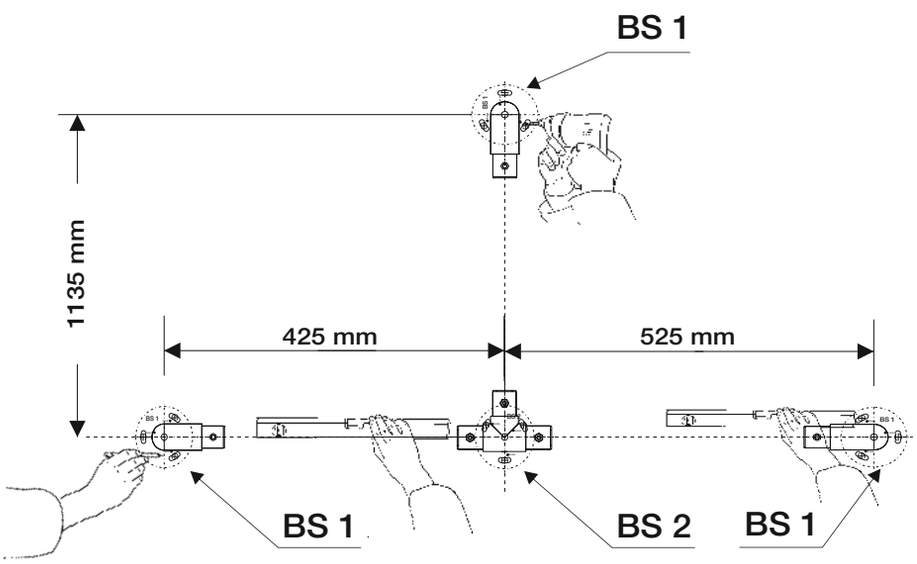

3

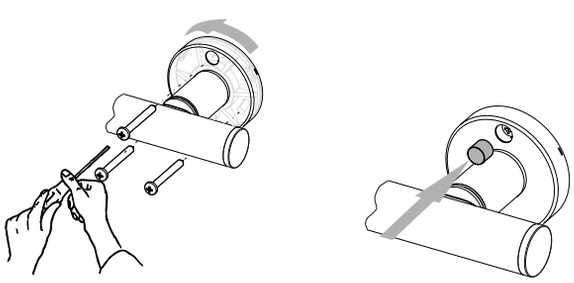

4

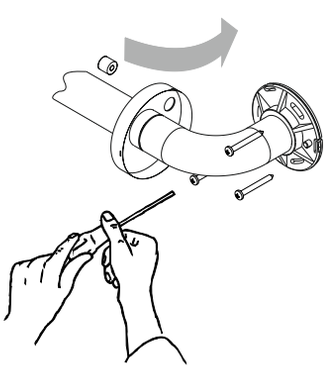

PROVEX
made to refresh.

2001 HG ** PM
2002 HG ** PM
2003 HG ** PM

2301 HG ** PM
2302 HG ** PM
2303 HG ** PM

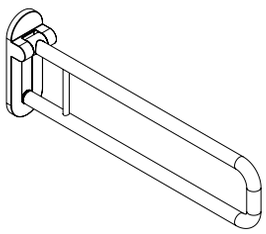

2201 HG ** PM
2202 HG ** PM
2203 HG ** PM

2401 HG ** PM
2402 HG ** PM
2403 HG ** PM

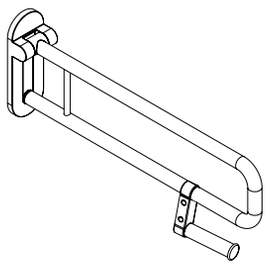

max
120 kg

1

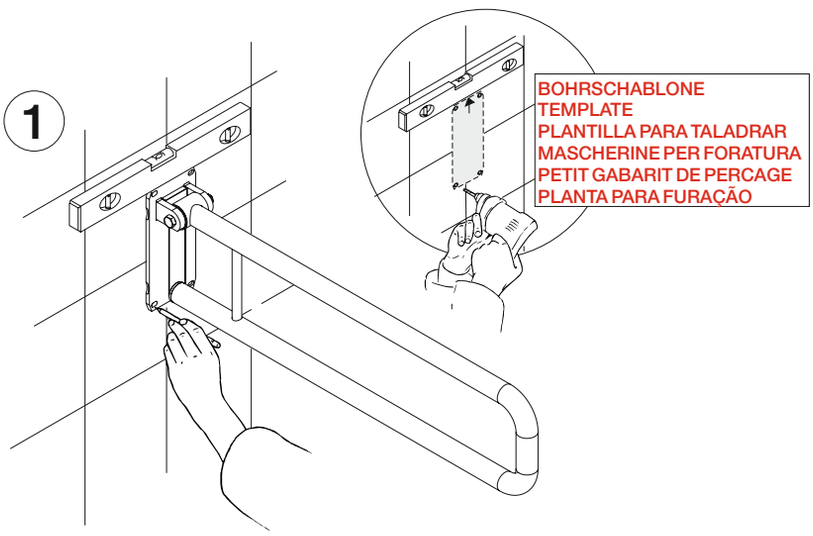

2

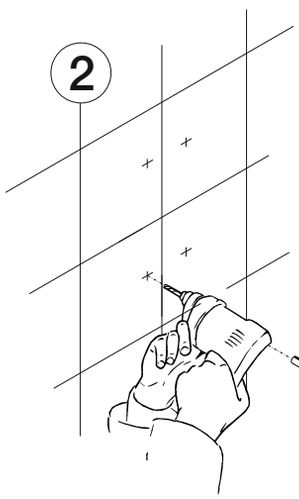

3

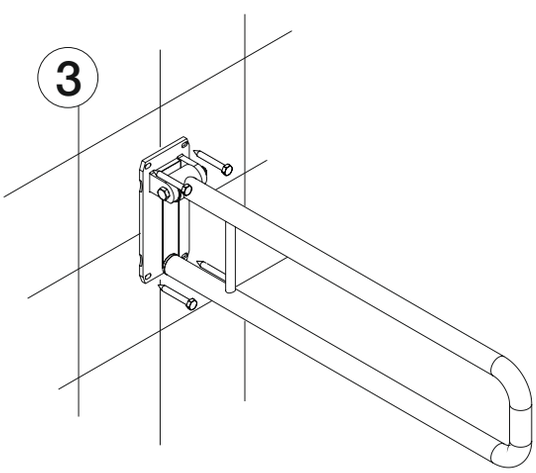

4

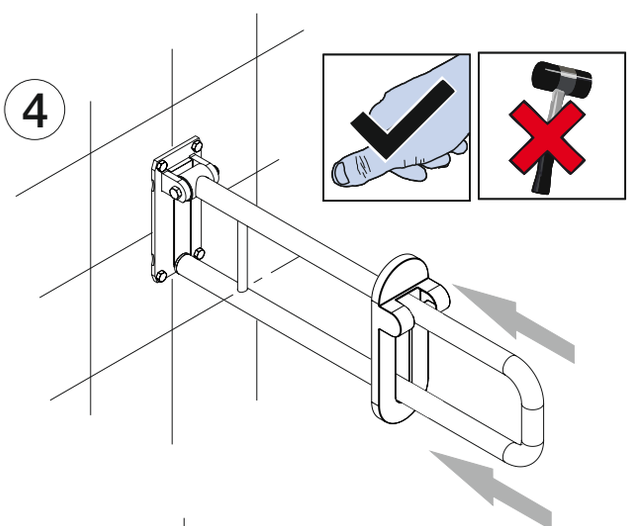

5

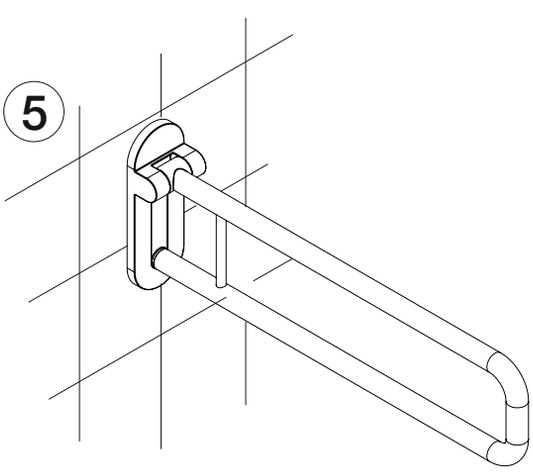

6

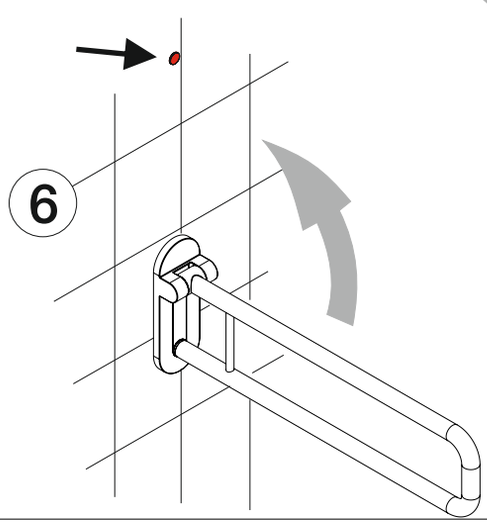

2011 HG ** PM
2012 HG ** PM
2013 HG ** PM

2211 HG ** PM
2212 HG ** PM
2213 HG ** PM

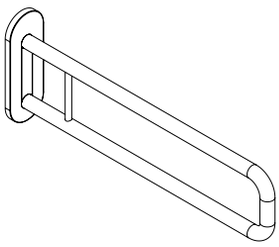

max
120 kg

1

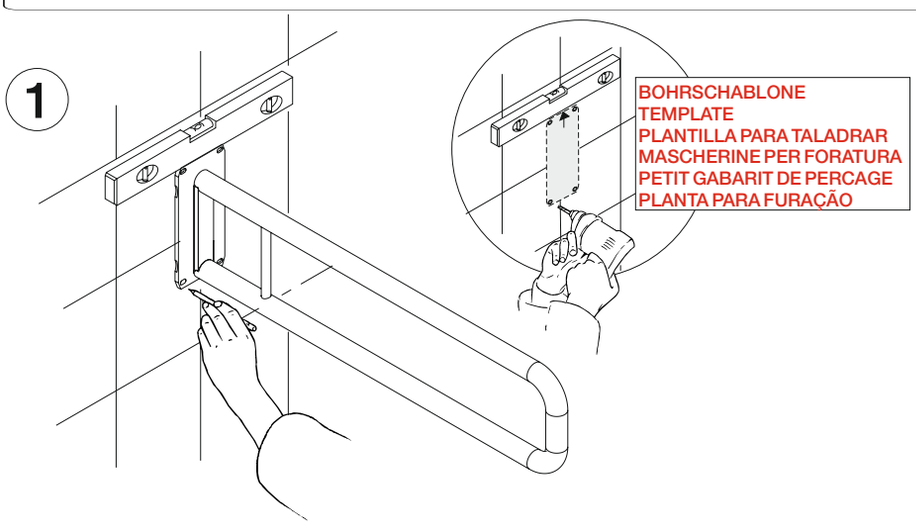

2

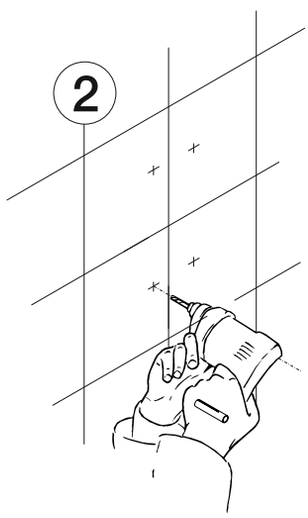

3

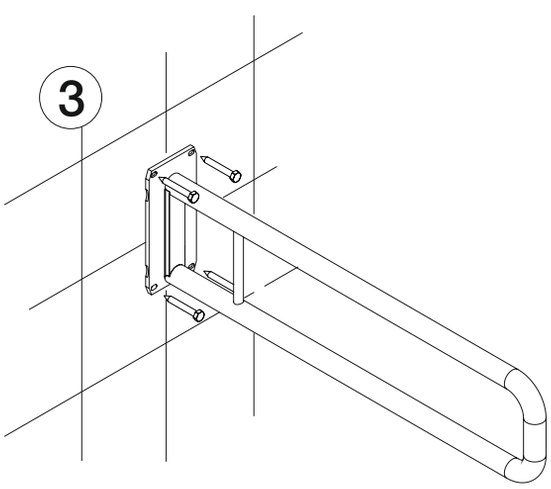

4

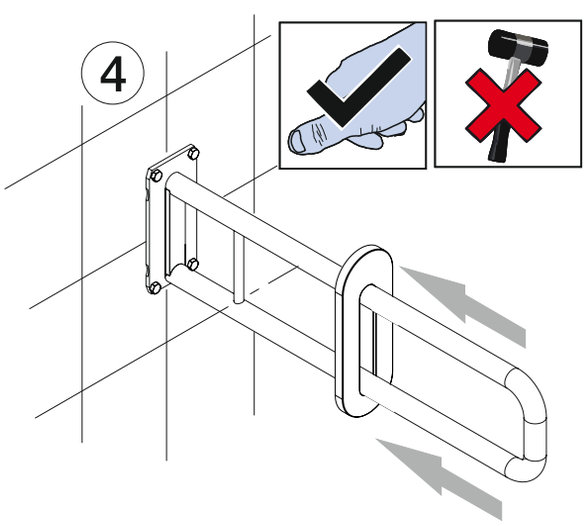

5

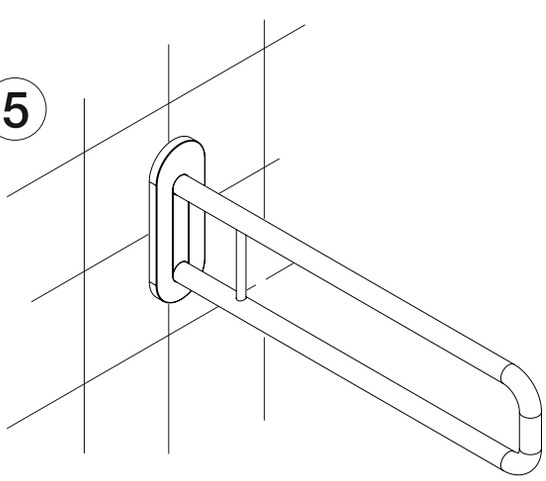

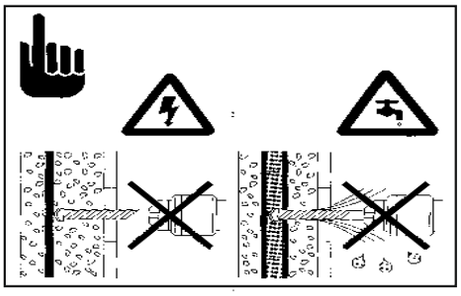

D STANDARDBEFESTIGUNG:
Als Standardbefestigung liegt folgendes Montagezubehör bei: Nylondübel, Schraube
Geeignet für: Armierter Beton - Vollziegel M20 - Hochlochziegel

Bei Wandtypen, die in den vorstehenden Erläuterungen nicht aufgeführt sind, muss eine Fachfirma der Befestigungstechnik hinzugezogen werden.

I FISSAGGIO STANDARD:
I seguenti accessori, adatti per il montaggio standard, sono inclusi: tassello in nylon e vite
adatta per: calcestruzzo - mattoni pieni - Mattoni forati

Per pareti non compresi nelle tipologie sopraelencate, rivolgersi ad una ditta specializzata.

GB STANDARD FIXING:
The following material is enclosed for standard fixing: Nylon plug and screws
suitable for: Reinforced concrete - Brick M20 - Brick whit holes

For walls not listed above a specialist in fixing technology must be contacted.

F FIXATION STANDARD:
Pour la fixation sont fournies: Cheville de nylon e Vis a bois
convenant pour: - béton fortifié - brique M20 - Brique trouée

En cas d'un different type de mur, lequel n'est pas énumeré ici, appeler un ouvrier qualifié de tecniques de fixation.

NL STANDAARDBEVESTIGING:
Als standaardbevestiging wordt het volgende bijgeleverd: Nylon plug end schroef
bestemd voor: Gewapend beton - Volbaksteen - Holle baksteen

Bij wandtypen die in de bovenstaande toelichting niet opgenomen is, moet een firma gespecialiseerd in bevestigings-technieken geraadpleegd worden.

E FIJACION STANDARD:
En los embalajes, se inclujen los siguientes elementos: Taco de Nylon e Tornillo
Aptos para: Hormigón - Ladrillos llenos - Ladrillos Agujereados

Para paredes no indicadas en esta lista preguntar en lugar especializado.

Provex - Garantiezusage

Artikelnummer: _____ Vekäufer: _____

Kaufdatum: _____ KA-Nummer: _____

Für das oben bezeichnete Provex - Produkt leisten wir gemäss untenstehenden Bedingungen Garantie

Stempel des Händlers:

Provex leistet auf seine Produkte eine Garantie von 24 Monaten. Die Garantie beginnt mit dem Tag der Lieferung und umfasst alle Materialfehler, die bei der Auslieferung vorhanden sind. Die genannte Garantie verpflichtet Provex allerdings nur zur Instandsetzung oder zum Ersatz der fehlerhaften Elemente anderweitige Ansprüche des Auftraggebers sind ausgeschlossen. Schäden, die durch unsachgemäße Behandlung und Montage des Produktes, sowie durch Einwirkung des Transports entstanden sind (letztere müssen beim Transporteur geltend gemacht werden) fallen nicht unter den Garantieanspruch. Garantieansprüche müssen innerhalb der Garantiezeit unverzüglich beim Wiederverkäufer, bei dem das Produkt erworben wurde, geltend gemacht werden. Jede eigenmächtige Reparatur oder Änderung irgendwelcher Art entbindet Provex von der kompletten Garantieleistung. Der Garantieanspruch für Verschleißteile kann nur in einem begrenzten Rahmen gewährleistet werden.

PROVEX Industrie GmbH
- Qualitätssicherung -

Garantie
Für dieses Produkt gelten die Garantiebestimmungen unseres Händlers im Verkaufsland. Bitte wenden Sie sich an ihn, falls erforderlich. Garantie und Belastbarkeit gelten nur für Standardprodukte.

Garanzia
Per questo prodotto sono valide le condizioni di garanzia del commerciante nostro nella nazione di vendita. La preghiamo di rivolgersi a lui in caso di bisogno. Garanzia e capacitá di carico solo per prodotti standard.

Garantie
De garantievoorwaarden voor dit artikel zijn bekend bij onze leverancier in Nederland. Wendt u zich invoorkomende gevallen tot hem. Garantie en belastbaarheid gelden alleen voor standaard producten.

Guarantee
The guarantee conditions for this product are as defined by our dealer in the country of sale. Please contact him if necessary. Guarantee and weight capacity only for standard products.

Guarantee
Les conditions de garantie pour cet appareil sont celles mises en vigueur par notre marchand dans le pays de vente. Nous Vous prions de le contacter si c'est necessaire. Garantie et capacité de charge ne valent que pour les produits standard.

Garantia
Las condiciones de garantía para este producto son las definidas por nuestro distribuidor en el país de venta. Por favor contáctelo si es necesario. Garantía y capacidad de peso solo para productos estándar.

D Reinigungs- und Pflegehinweise

1. Keine scheuernde oder aggressive Putzmittel verwenden, auf keinem Fall Verdünner oder Benzin.
2. Provex empfiehlt als Reinigungsmittel: "Meister Propper" oder "General". Nach dem Reinigen kräftig mit Wasser nachspülen.(max 60°)
3. Bei starker Kalkablagerung empfiehlt Provex 25% Essig- Essenz oder üblichen Haushaltsessig.

I Istruzioni di manutenzione e pulitura

1. Non usare abrasivi, in nessun caso diluente o benzina.
2. La Provex consiglia come detersivo "Mastro Lindo". Dopo la pulizia risciacquare bene con acqua.(max 60°)
3. Nel caso di un forte deposito calcareo la Provex consiglia aceto.

GB Cleaning and mainteance

1. Do not use scouring or agressive detergents, or petrol or thinner.
2. Provex recommends a general Household detergent or "Mister Propper". After cleaning rinse well with water.(max 60°)
3. Provex recommends for lime deposit a vinegar essence (25%) or household vinegar.

F Nettoyage et entretien

1. Ne pas utiliser de produits agressifs d'entretien ni de essences et de diluants.
2. Provex recommande les produits d'entretien suivants: "General" ou "Monsieur Proppre". Après le nettoyage, bien rincer à l'eau claire.(max 60°)
3. Pour forte dépôts de calcaire Provex recommande une essence de vinaigre à 25% ou tout simplement un vinaigre de table.

E Limpieza y Mantenimento

1. No usar ningún detergente abrasivo, disolventes o gasolina.
2. La Provex recomienda usar como produclo de limpieza: "General" o "Mr. Propper". Despúes de cáda limpieza aclarar con abundante agua.(max 60°)
3. Cuando existan depósitos calcáreos, Provex recomienda utilizar ácido acético al 25% o simplement vinagre casero.

NL Raadgevingen voor reinigen en onderhoud

1. Geen schurende of agressieve middelen gebruiken, in geen geval verdunner of benzine. Na reiniging altijd goed naspoelen met water.(max 60°)
2. Bij sterke kalkafzetting beveelt Provex een azijnverdunning van 25% aan of normale huishoudanzijn.

PROVEX
made to refresh.

PROVEX Industrie GmbH / S.r.l.
Industriezone Nord / 10 Zona Industriale Nord
I-39031 Bruneck / Brunico
Fon: +39 0474 57 15 11
Fax: +39 0474 57 15 71
service@provex.eu
www.provex.eu

Änderungen vorbehalten
Salvo variazioni
Subject to modification
Tous droits de modification réservés
Reservado el derecho de introduir modificaciònes
Wijzigingen voorbehouden

GA045500FT 08.06.2026 rev 02