PROVEX

made to refresh.

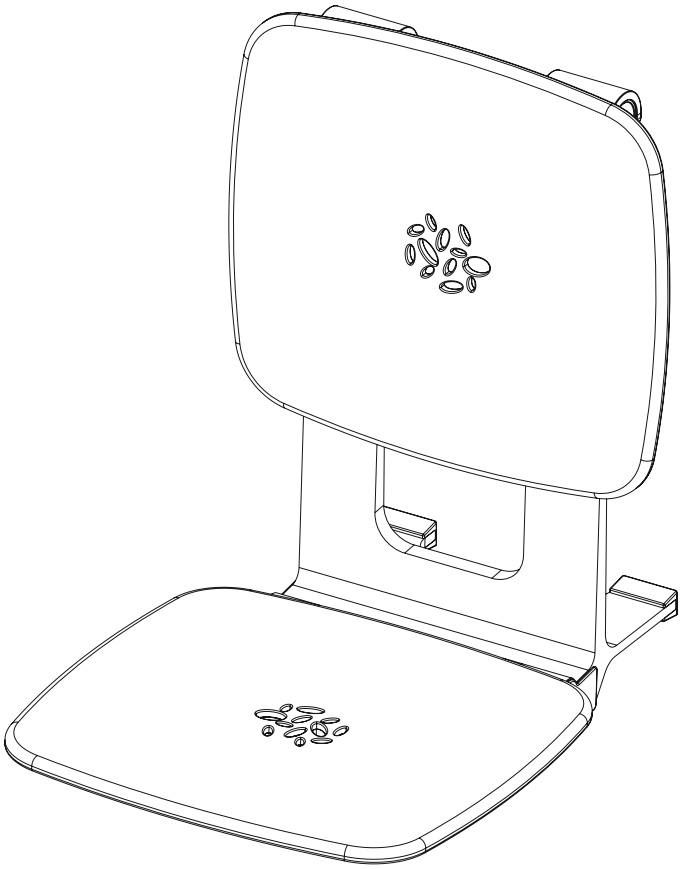

SERIE 300

PROVEX
made to refresh.

MONTAGEWERKZEUGE - ATTREZZI MONTAGGIO - INSTALLATION TOOL

D WICHTIGE HINWEISE Der Einhängesitz ist zur Montage in Duschen oder Baderäumen ausgelegt.Die Montage muss in jedem Fall an einer stabilen, tragfähigen Wand mit glatter Oberfläche erfolgen. Der Installateur muss sicherstellen, dass die Wandkonstruktion eine feste und sichere Befestigung aller Schrauben gewährleistet. Die Montagehöhe des Duschklappsitzes hängt eigentlich von der Körpergröße des Benutzers ab, als Standardhöhe verwendet man 450 - 550 mm vom Boden der Duschtasse oder des Bades aus gemessen. (Als einfache Methode, die Montagehöhe des Duschklappsitzes zu bestimmen raten wir folgendes: messen Sie die Sitzhöhe eines dem Benutzer bequemen Stuhls und montieren Sie den Duschklappsitz auf einer ähnlichen Höhe.) Bitte beachten Sie, dass die Produkte der Firma Provex fachgerecht montiert werden müssen.Provex übernimmt keine Haftung für unsachgemäße Montagen. Die Garantie gilt ausschließlich für Standardprodukte und Standardmaße, nicht jedoch für Sonderanfertigungen jeglicher Art.Nicht für den medizinischen oder Reha-Bereich geeignet.

I AVVERTENZE IMPORTANTI Il sedile a sospensione è progettato per l'installazione in docce o ambienti bagno.L'installazione deve essere sempre effettuata su una parete stabile, portante e con superficie liscia.L'installatore deve assicurarsi che la struttura della parete garantisca un fissaggio sicuro di tutte le viti di ancoraggio.Altezza di montaggio:L'altezza di installazione del sedile ribaltabile dipende dall'altezza dell'utilizzatore.Come riferimento, si consiglia un'altezza di 450–550 mm, misurata dal fondo del piatto doccia o della vasca.(Un metodo semplice per determinare l'altezza ideale consiste nel misurare l'altezza di una sedia comoda per l'utente e montare il sedile ribaltabile a un'altezza simile.)Si ricorda che i prodotti Provex devono essere installati in modo professionale.Provex non si assume alcuna responsabilità per installazioni errate.La garanzia è valida solo per prodotti e misure standard e non per realizzazioni speciali di alcun tipo.Non adatto per uso medico o riabilitativo.

GB IIMPORTANT INFORMATION The The hanging seat is designed for installation in showers or bathrooms.Installation must always be carried out on a stable, load-bearing wall with a smooth surface.The installer must ensure that the wall structure provides a secure fixing for all screws.Mounting height:The installation height of the folding shower seat depends on the user's height.As a guideline, a height of 450–550 mm measured from the shower tray or bathtub floor is recommended.(A simple way to determine the ideal height is to measure the seat height of a comfortable chair for the user and mount the shower seat at a similar height.)Please note that Provex products must be professionally installed.Provex accepts no liability for improper installation.The warranty applies only to standard products and standard dimensions, not to any kind of special construction.Not suitable for medical or rehabilitation use.

F INFORMATIONS IMPORTANTES Le siège suspendu est conçu pour être installé dans des douches ou des salles de bains.L'installation doit toujours être effectuée sur un mur stable, porteur et à surface lisse.L'installateur doit s'assurer que la structure du mur permet une fixation sûre de toutes les vis de montage.Hauteur de montage :La hauteur d'installation du siège de douche rabattable dépend de la taille de l'utilisateur.À titre indicatif, une hauteur de 450 à 550 mm, mesurée à partir du fond du receveur de douche ou de la baignoire, est recommandée.(Une méthode simple pour déterminer la hauteur idéale consiste à mesurer la hauteur d'une chaise confortable pour l'utilisateur et à installer le siège de douche à une hauteur similaire.)Veuillez noter que les produits Provex doivent être installés de manière professionnelle.Provex décline toute responsabilité en cas d'installation incorrecte.La garantie s'applique uniquement aux produits et dimensions standard, et non aux fabrications spéciales.Non adapté à un usage médical ou de rééducation.

E INFORMACIÓN IMPORTANTE El El asiento colgante está diseñado para su instalación en duchas o cuartos de baño.La instalación debe realizarse siempre en una pared estable, resistente y con superficie lisa.El instalador debe asegurarse de que la estructura de la pared garantice una fijación segura de todos los tornillos de montaje.Altura de montaje:La altura de instalación del asiento abatible depende de la altura del usuario.Como referencia, se recomienda una altura de 450–550 mm, medida desde el fondo del plato de ducha o de la bañera.(Un método sencillo para determinar la altura adecuada es medir la altura de una silla cómoda para el usuario y montar el asiento abatible a una altura similar.)Tenga en cuenta que los productos Provex deben instalarse de forma profesional.Provex no se hace responsable de las instalaciones incorrectas.La garantía es válida únicamente para productos y medidas estándar, no para construcciones especiales de ningún tipo.No apto para uso médico o de rehabilitación.

NL BELANGRIJKE INFORMATIE De inhangstoel is bedoeld voor gebruik in douches of badkamers. De montage moet altijd plaatsvinden op een stabiele, dragende wand met een glad oppervlak.De installateur moet ervoor zorgen dat de wandconstructie een veilige bevestiging van alle schroeven garandeert.Montagehoogte:De montagehoogte van de opklapbare douchestoel is afhankelijk van de lichaamslengte van de gebruiker.Als richtlijn wordt een hoogte van 450–550 mm aanbevolen, gemeten vanaf de bodem van de douchebak of het bad.(Een eenvoudige manier om de juiste hoogte te bepalen is de zithoogte van een comfortabele stoel te meten en de douchestoel op een vergelijkbare hoogte te monteren.)Let op: Provex-producten moeten professioneel worden gemonteerd.Provex aanvaardt geen aansprakelijkheid voor onjuiste installatie.De garantie geldt alleen voor standaardproducten en standaardmaten, niet voor speciale uitvoeringen.Niet geschikt voor medisch of revalidatiegebruik.

Provex - Garantiezusage

Für das oben bezeichnete Provex - Produkt leisten wir gemäss untenstehenden Bedingungen Garantie

Date: _____ **Reseller:** _____

Provex leistet auf seine Produkte eine Garantie von 24 Monaten. Die Garantie beginnt mit dem Tag der Lieferung und umfasst alle Materialfehler, die bei der Auslieferung vorhanden sind. Die genannte Garantie verpflichtet Provex allerdings nur zur Instandsetzung oder zum Ersatz der fehlerhaften Elemente anderweitige Ansprüche des Auftraggebers sind ausgeschlossen. Schäden, die durch unsachgemäße Behandlung und Montage des Produktes, sowie durch Einwirkung des Transports entstanden sind (letztere müssen beim Transporteur geltend gemacht werden) fallen nicht unter den Garantieanspruch. Garantieansprüche müssen innerhalb der Garantiezeit unverzüglich beim Wiederverkäufer, bei dem das Produkt erworben wurde, geltend gemacht werden. Jede eigenmächtige Reparatur oder Änderung irgendwelcher Art entbindet Provex von der kompletten Garantieleistung. Der Garantieanspruch für Verschleißteile kann nur in einem begrenzten Rahmen gewährleistet werden.

PROVEX Industrie GmbH
- Qualitätssicherung -

Garantie
Für dieses Produkt gelten die Garantiebestimmungen unseres Händlers im Verkaufsland. Bitte wenden Sie sich an ihn, falls erforderlich. Garantie und Belastbarkeit gelten nur für Standardprodukte.

Guarantee
The guarantee conditions for this product are as defined by our dealer in the country of sale. Please contact him if necessary. Guarantee and weight capacity only for standard products.

Garanzia
Per questo prodotto sono valide le condizioni di garanzia del commerciante nostro nella nazione di vendita. La preghiamo di rivolgersi a lui in caso di bisogno. Garanzia e capacitá di carico solo per prodotti standard.

Guarantee
Les conditions de garantie pour cet appareil sont celles mises en vigueur par notre marchand dans le pays de vente. Nous Vous prions de le contacter si c'est necessaire. Garantie et capacité de charge ne valent que pour les produits standard.

Garantie
De garantievoorwaarden voor dit artikel zijn bekend bij onze leverancier in Nederland. Wendt u zich invoorkomende gevallen tot hem. Garantie en belastbaarheid gelden alleen voor standaard producten.

Garantia
Las condiciones de garantía para este producto son las definidas por nuestro distribuidor en el país de venta. Por favor contáctelo si es necesario. Garantía y capacidad de peso solo para productos estándar.

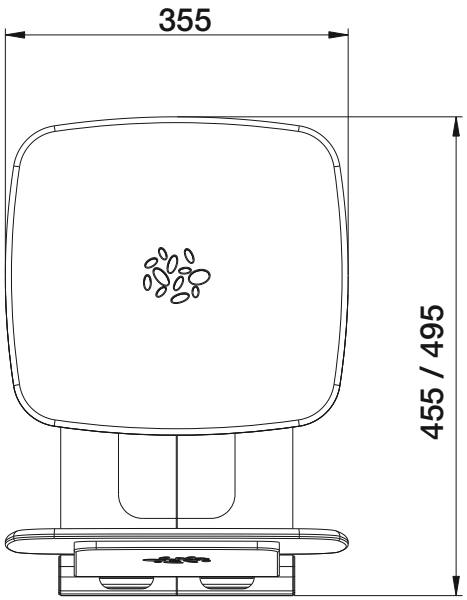

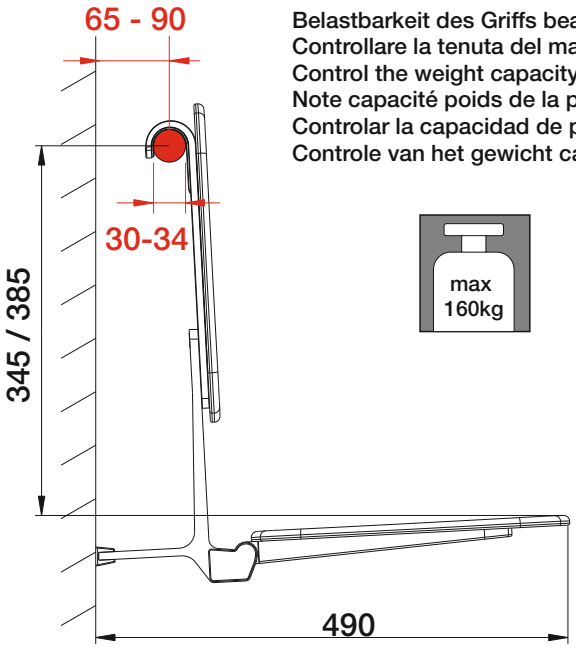

Belastbarkeit des Griffs beachten
Controllare la tenuta del maniglione
Control the weight capacity from the grab bar
Note capacité poids de la poignée
Controlar la capacidad de peso de la barra de apoyo
Controle van het gewicht capaciteit van de handgreep

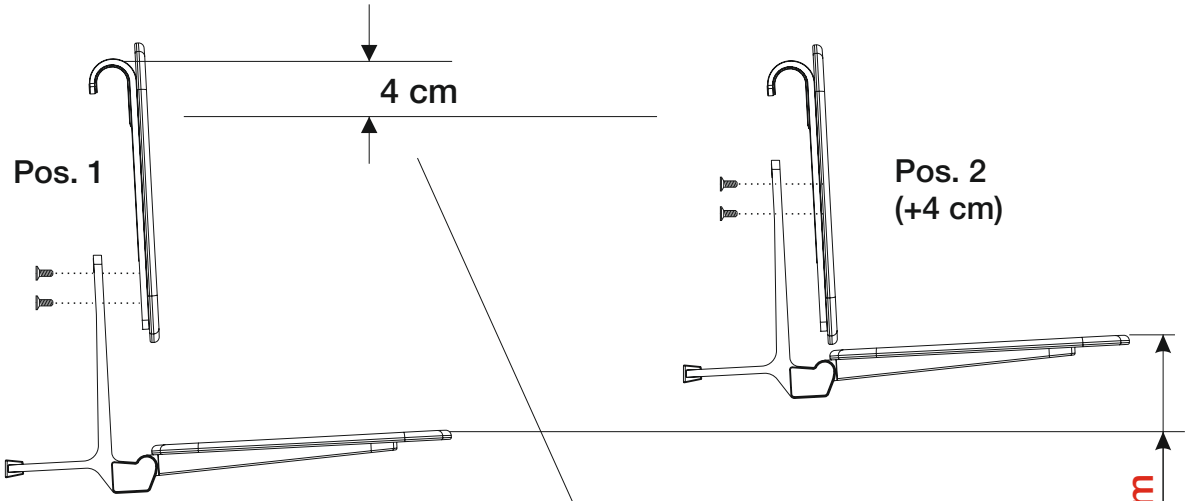

Empfohlene Sitzhöhe
Altezza seduta consigliata
Recommended seat level
Hauterur du siege recommandé
Nivel recomendada para el asiento
Aanbefolen montagehoogte

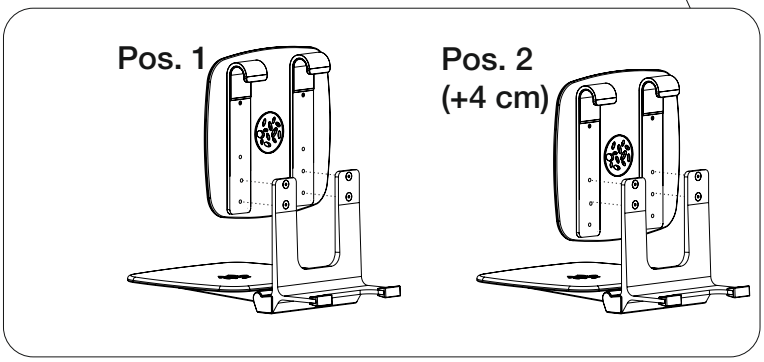

Anbringen der Rutschsicherung
Applicazione gommino antiscivolo
Attaching the slip guard
Fixation de la protection contre le glissement
Colocación de la protección contra deslizamientos
Bevestiging van de slip guard

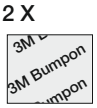

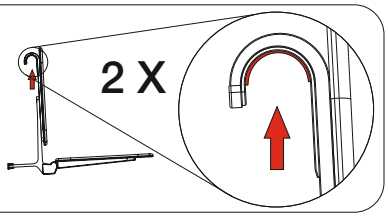

PROVEX
made to refresh.

D Seife und Schampo können die Rutschhemmung beeinträchtigen. Achten Sie auf einen sicheren Stand und vermeiden Sie Rutschgefahr.Der Sitz ist ausschließlich zum Sitzen vorgesehen. Den Sitz nicht als Aufstiegshilfe oder Tritt benutzen. Vor jeder Benutzung prüfen, ob der Sitz korrekt an der Wand befestigt ist und keine Beschädigungen aufweist.Den Sitz stets vollständig herunterklappen und einrasten lassen, bevor er belastet wird.Maximale Belastbarkeit beachten! (siehe technische Angaben).Kinder dürfen den Sitz nur unter Aufsicht verwenden.Keine eigenmächtigen Änderungen oder Umbauten am Produkt vornehmen.Reinigung und Wartung regelmäßig durchführen, um die Sicherheit und Lebensdauer des Sitzes zu gewährleisten.

I Sapone e shampoo possono ridurre le proprietà antiscivolo. Assicurarsi di avere una posizione stabile ed evitare il rischio di scivolare. Il sedile è destinato esclusivamente alla seduta. Non utilizzare il sedile come supporto per salire o come gradino. Prima di ogni utilizzo, verificare che il sedile sia fissato correttamente alla parete e che non presenti danni. Abbassare sempre completamente il sedile e bloccarlo in posizione prima di caricarlo. Rispettare il carico massimo consentito (vedere i dati tecnici).
I bambini devono utilizzare il sedile solo sotto la supervisione di un adulto.Non apportare modifiche o trasformazioni non autorizzate al prodotto. Pulire e mantenere regolarmente il sedile per garantirne la sicurezza e la durata nel tempo.

GB Soap and shampoo can reduce slip resistance. Ensure you have a stable footing and avoid the risk of slipping. The seat is intended for sitting only.Do not use the seat as a step or climbing aid.Before each use, check that the seat is securely fixed to the wall and that it is not damaged. Always fold the seat down completely and lock it into position before applying any load. Observe the maximum load capacity (see technical specifications). Children may use the seat only under adult supervision.Do not make any unauthorized modifications or alterations to the product. Clean and maintain the seat regularly to ensure its safety and longevity.

F Consignes de sécurité et d'utilisationLe savon et le shampooing peuvent réduire les propriétés antidérapantes. Veillez à toujours avoir une position stable et évitez tout risque de glissade. Le siège est exclusivement destiné à s'asseoir.Ne l'utilisez pas comme marchepied ou support pour grimper.Avant chaque utilisation, vérifiez que le siège est correctement fixé au mur et qu'il ne présente aucun dommage. Abaissez toujours complètement le siège et assurez-vous qu'il est bien enclenché avant de l'utiliser. Respectez la charge maximale indiquée (voir données techniques).Les enfants ne doivent utiliser le siège que sous la surveillance d'un adulte. N'apportez aucune modification ou transformation non autorisée au produit.Effectuez régulièrement le nettoyage et l'entretien afin de garantir la sécurité et la longévité du siège.

E Instrucciones de seguridad y usoEl jabón y el champú pueden reducir las propiedades antideslizantes.Asegúrese de mantener una posición estable y evite el riesgo de resbalones. El asiento está destinado exclusivamente para sentarse. No lo utilice como escalón ni como ayuda para subir.Antes de cada uso, compruebe que el asiento esté correctamente fijado a la pared y que no presente daños. Baje siempre completamente el asiento y asegúrese de que esté bien bloqueado antes de usarlo. Respete la carga máxima indicada (véanse los datos técnicos). Los niños solo deben utilizar el asiento bajo la supervisión de un adulto. No realice modificaciones ni transformaciones no autorizadas en el producto.Limpie y realice el mantenimiento regularmente para garantizar la seguridad y la durabilidad del asiento.

NL Veiligheids- en gebruiksinstructiesZeep en shampoo kunnen de antislipwerking verminderen. Zorg voor een stabiele houding en vermijd het risico op uitglijden. De zitting is uitsluitend bedoeld om op te zitten.Gebruik de zitting niet als opstapje of trapje. Controleer vóór elk gebruik of de zitting correct aan de muur is bevestigd en geen beschadigingen vertoont.Klap de zitting altijd volledig omlaag en zorg dat deze goed vergrendeld is voordat u erop gaat zitten.Let op de maximale belasting (zie technische gegevens).Kinderen mogen de zitting alleen onder toezicht van een volwassene gebruiken.Breng geen eigen aanpassingen of wijzigingen aan het product aan.Voer regelmatig reiniging en onderhoud uit om de veiligheid en de levensduur van de zitting te waarborgen.

D Reinigungs- und Pflegehinweise: Keine scheuernden oder aggressiven Reinigungsmittel verwenden. Verwenden Sie keinesfalls Lösungsmittel wie Verdünner oder Benzin, da diese die Oberflächen beschädigen können. Empfohlene Reinigungsmittel: Provex empfiehlt die Verwendung handelsüblicher, milder Reinigungsmittel. Nach der Reinigung die behandelten Flächen stets gründlich mit klarem Wasser (max. 60 °C) abspülen. Entfernung von Kalkablagerungen: Bei starker Verkalkung empfiehlt Provex die Verwendung von 25 %iger Essig-Essenz oder handelsüblichem Haushaltsessig.Anschließend gründlich mit Wasser nachspülen.

I Istruzioni per la pulizia e la manutenzioneNon utilizzare detergenti abrasivi o aggressivi.Non usare assolutamente solventi come diluenti o benzina, poiché possono danneggiare le superfici.Detergenti consigliati:Provex raccomanda l'uso di detergenti delicati di uso domestico.Dopo la pulizia, sciacquare sempre accuratamente le superfici trattate con acqua pulita (max 60 °C).Rimozione del calcare:In caso di forti incrostazioni di calcare, Provex consiglia l'utilizzo di essenza di aceto al 25% o aceto domestico comune.Risciacquare poi accuratamente con acqua pulita.

GB Cleaning and Maintenance InstructionsDo not use abrasive or aggressive cleaning agents.Never use solvents such as thinners or gasoline, as these can damage the surfaces.Recommended cleaning products:Provex recommends using mild, commercially available cleaning agents.After cleaning, always rinse the treated surfaces thoroughly with clean water (max. 60 °C).Limescale removal:In case of heavy limescale deposits, Provex recommends using 25% vinegar essence or regular household vinegar.Afterwards, rinse thoroughly with clean water.

F Instructions de nettoyage et d'entretienN'utilisez pas de produits de nettoyage abrasifs ou agressifs.N'utilisez en aucun cas de solvants tels que des diluants ou de l'essence, car ils peuvent endommager les surfaces.Produits de nettoyage recommandés :Provex recommande l'utilisation de détergents doux disponibles dans le commerce.Après le nettoyage, rincez toujours soigneusement les surfaces traitées à l'eau claire (max. 60 °C).Élimination du calcaire :En cas de dépôts importants de calcaire, Provex recommande l'utilisation d'essence de vinaigre à 25 % ou de vinaigre ménager ordinaire.Rincez ensuite abondamment à l'eau claire.

E Instrucciones de limpieza y mantenimientoNo utilice productos de limpieza abrasivos ni agresivos.No use en ningún caso disolventes como diluyentes o gasolina, ya que pueden dañar las superficies.Productos de limpieza recomendados:Provex recomienda el uso de detergentes suaves de uso doméstico.Después de la impieza, enjuague siempre bien las superficies tratadas con agua limpia (máx. 60 °C).Eliminación de la cal:En caso de fuertes incrustaciones de cal, Provex r ecomienda utilizar esencia de vinagre al 25 % o vinagre doméstico común.A continuación, enjuague bien con agua limpia.

NL Reinigings- en onderhoudsinstructiesGebruik geen schurende of agressieve reinigingsmiddelen.Gebruik in geen geval oplosmiddelen zoals verdunners of benzine, omdat deze het oppervlak kunnen beschadigen.Aanbevolen reinigingsmiddelen:Provex raadt het gebruik aan van milde, in de handel verkrijgbare reinigingsmiddelen. Spoel na het reinigen de behandelde oppervlakken altijd grondig af met schoon water (max. 60 °C).Verwijderen van kalkaanslag:Bij sterke kalkaanslag raadt Provex het gebruik aan van 25% azijnessence of gewone huishoudazijn.Spoel daarna grondig af met schoon water.

Änderungen vorbehalten
Salvo variazioni
Subject to modification
Tous droits de modification réservés
Reservado el derecho de introduir modificaciònes
Wijzigingen voorbehouden

GA028100NT 15/10/2025 rev 02