PROVEX

made to refresh.

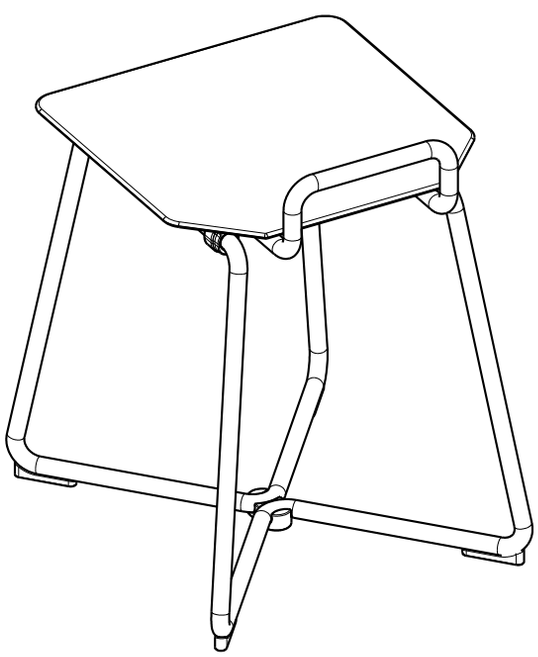

SERIE 400

PROVEX
made to refresh.

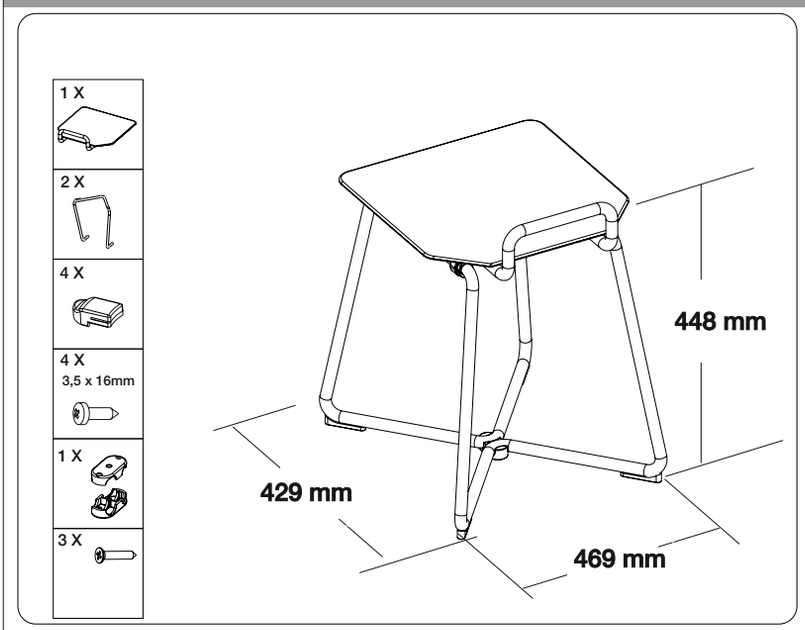

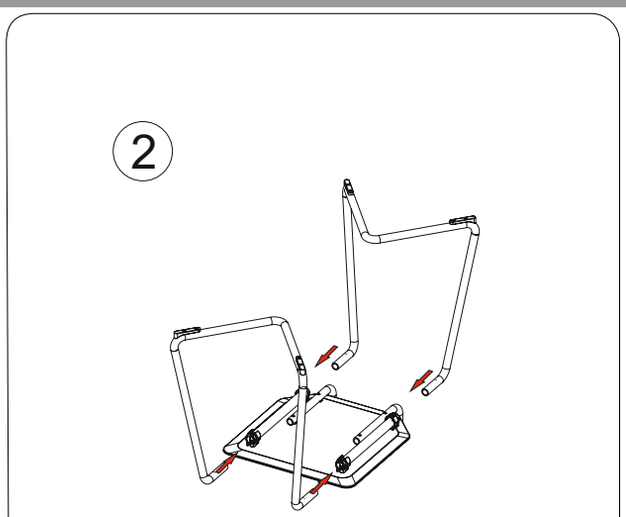

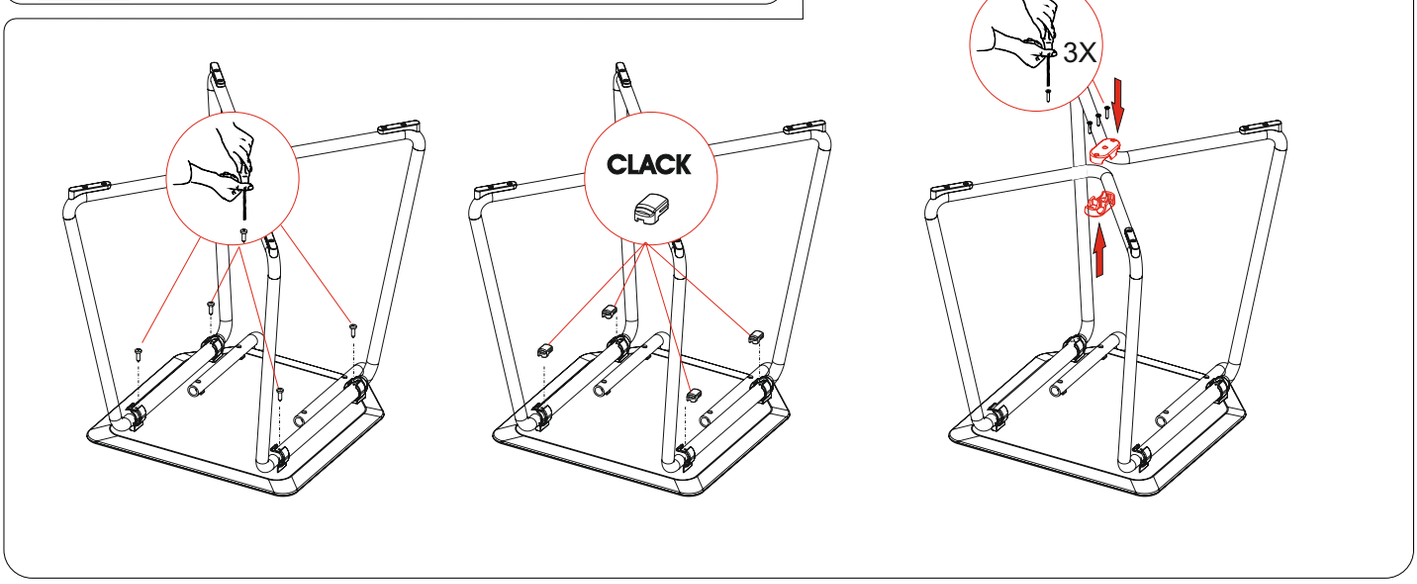

D Der Badehocker Serie 300 ist bequem und passt in jedes Bad.

- Ergonomische Sitzfläche
- Rutschfest und mit kantenlosen Oberflächen
- Beine aus Ø18 mm Aluminiumrohr
- Schlag- und desinfektionsmittelfest
- Max. Belastbarkeit: 160 kg

Nicht zur Anwendung in der Badewanne und Duschtasse geeignet (Rutschgefahr, dafür Verwendung von Dusch- und Badewannensitz)!

I Elegante - pratico. Lo sgabello Serie 300 sta bene in ogni bagno.

- Seduta ergonomica
- Antiscivolo con superfici prive di angoli
- Piedi in aluminio Ø18 mm,
- Antiurto, antigraffio e non attaccabile dalle sostanze disinfettanti
- Portata massima: 160 kg

Non adatto per l'uso nella vasca da bagno o su piatto doccia!

GB The bath stool is well-designed and ideal for every bathroom.

- Ergonomic seat
- Non slip, with edgeless surfaces
- Legs made from 18 mm diameter aluminium tubes,
- Resistant to impact disinfectant
- Max. User weight: 160 kg

Not to use in the bath tub or shower tray!

F Le tabouret est comfortable et adaptable à chaque baignoire.

- Le siège est ergonomique
- Anti-dé rapant et avec une superficie sans arêtes
- Les pieds sont en tube d´ aluminium Ø 18 mm
- Resistant aux solvants et aux produits chimiques
- Poid max. 160 kg

Ne pas utiliser dans la baignoire et le receveur de douche!

E El taburete es elegante, práctico, resistent y es apto a qualquier baño.

- Asiento ergonómico
- Antideslizante, con superficies redondeadas
- Soportes en aluminio Ø 18 mmo
- De fácil limpieza y desinfección
- Peso màximo soportable: 160 kgs

No para usar en la bañera y el plato de ducha!

NL De Badkruk is comfortabel en past in elke badkamer.

- Ergonomisch zitoppervlak
- Anti-slip, zonder scherpe kanten
- Ø 18 mm alluminium buizen
- Slijtagevast en bestand tegen Oplosmiddelen/chemicaliën
- Max. belasting tot. 160 kg

Niet gebruiken in de badkuip of de douchecabine!

PROVEX
made to refresh.

D Seife und Schampo können die Rutschhemmung beeinträchtigen. Achten Sie auf einen sicheren Stand und vermeiden Sie Rutschgefahr.Der Sitz ist ausschließlich zum Sitzen vorgesehen. Den Sitz nicht als Aufstiegshilfe oder Tritt benutzen. Vor jeder Benutzung prüfen, ob der Sitz keine Beschädigungen aufweist.Maximale Belastbarkeit beachten! (siehe technische Angaben).Kinder dürfen den Sitz nur unter Aufsicht verwenden.Keine eigenmächtigen Änderungen oder Umbauten am Produkt vornehmen. Reinigung und Wartung regelmäßig durchführen, um die Sicherheit und Lebensdauer des Sitzes zu gewährleisten.

I Sapone e shampoo possono ridurre le proprietà antiscivolo. Assicurarsi di avere una posizione stabile ed evitare il rischio di scivolare. Il sedile è destinato esclusivamente alla seduta. Non utilizzare il sedile come supporto per salire o come gradino. Prima di ogni utilizzo, verificare che non presenti danni. Rispettare il carico massimo consentito (vedere i dati tecnici).I bambini devono utilizzare il sedile solo sotto la supervisione di un adulto.Non apportare modifiche o trasformazioni non autorizzate al prodotto. Pulire e mantenere regolarmente il sedile per garantirne la sicurezza e la durata nel tempo.

GB Safety and Usage InstructionsSoap and shampoo can reduce the anti-slip properties. Make sure to maintain a stable position and avoid the risk of slipping. The seat is intended exclusively for sitting.Do not use the seat as a support for climbing or as a step. Before each use, check that it is not damaged.Observe the maximum permitted load (see technical data).Children must use the seat only under the supervision of an adult. Do not make any unauthorized modifications or alterations to the product.Clean and maintain the seat regularly to ensure its safety and long-term durability.

F Instructions de sécurité et d'utilisationLe savon et le shampooing peuvent réduire les propriétés antidérapantes.Assurez-vous d'avoir une position stable et évitez tout risque de glissade.Le siège est exclusivement destiné à s'asseoir.Ne pas utiliser le siège comme support pour grimper ou comme marchepied.Avant chaque utilisation, vérifiez qu'il ne présente aucun dommage. Respectez la charge maximale autorisée (voir les données techniques).Les enfants doivent utiliser le siège uniquement sous la surveillance d'un adulte.N'apportez aucune modification ou transformation non autorisée au produit.Nettoyez et entretenez régulièrement le siège afin de garantir sa sécurité et sa durabilité dans le temps.

E Instrucciones de seguridad y usoEl jabón y el champú pueden reducir las propiedades antideslizantes. Asegúrese de mantener una posición estable y evite el riesgo de resbalones. El asiento está destinado exclusivamente para sentarse.No utilice el asiento como apoyo para subir ni como peldaño.Antes de cada uso, compruebe que no presente daños. Respete la carga máxima permitida (véanse los datos técnicos). Los niños deben utilizar el asiento únicamente bajo la supervisión de un adulto. No realice modificaciones ni transformaciones no autorizadas en el producto. Limpie y realice el mantenimiento del asiento con regularidad para garantizar su
seguridad y durabilidad a lo largo del tiempo.

NL Veiligheids- en gebruiksinstructiesZeep en shampoo kunnen de antislipwerking verminderen.Zorg voor een stabiele houding en voorkom het risico op uitglijden.De zitting is uitsluitend bedoeld om op te zitten.Gebruik de zitting niet als steun om op te klimmen of als opstapje.Controleer vóór elk gebruik of de zitting geen beschadigingen vertoont.Houd u aan de maximale toegestane belasting (zie technische gegevens).Kinderen mogen de zitting alleen gebruiken onder toezicht van een volwassene.Breng geen niet-goedgekeurde aanpassingen of veranderingen aan het product aan.Reinig en onderhoud de zitting regelmatig om de veiligheid en duurzaamheid op lange termijn te waarborgen.

D Reinigungs- und Pflegehinweise: Keine scheuernden oder aggressiven Reinigungsmittel verwenden. Verwenden Sie keinesfalls Lösungsmittel wie Verdünner oder Benzin, da diese die Oberflächen beschädigen können. Empfohlene Reinigungsmittel: Provex empfiehlt die Verwendung handelsüblicher, milder Reinigungsmittel. Nach der Reinigung die behandelten Flächen stets gründlich mit klarem Wasser (max. 60 °C) abspülen. Entfernung von Kalkablagerungen: Bei starker Verkalkung empfiehlt Provex die Verwendung von 25 %iger Essig-Essenz oder handelsüblichem Haushaltsessig.Anschließend gründlich mit Wasser nachspülen.

I Istruzioni per la pulizia e la manutenzioneNon utilizzare detergenti abrasivi o aggressivi.Non usare assolutamente solventi come diluenti o benzina, poiché possono danneggiare le superfici.Detergenti consigliati:Provex raccomanda l'uso di detergenti delicati di uso domestico.Dopo la pulizia, sciacquare sempre accuratamente le superfici trattate con acqua pulita (max 60 °C).Rimozione del calcare:In caso di forti incrostazioni di calcare, Provex consiglia l'utilizzo di essenza di aceto al 25% o aceto domestico comune.Risciacquare poi accuratamente con acqua pulita.

GB Cleaning and Maintenance InstructionsDo not use abrasive or aggressive cleaning agents.Never use solvents such as thinners or gasoline, as these can damage the surfaces.Recommended cleaning products:Provex recommends using mild, commercially available cleaning agents.After cleaning, always rinse the treated surfaces thoroughly with clean water (max. 60 °C).Limescale removal:In case of heavy limescale deposits, Provex recommends using 25% vinegar essence or regular household vinegar.Afterwards, rinse thoroughly with clean water.

F Instructions de nettoyage et d'entretienN'utilisez pas de produits de nettoyage abrasifs ou agressifs.N'utilisez en aucun cas de solvants tels que des diluants ou de l'essence, car ils peuvent endommager les surfaces.Produits de nettoyage recommandés :Provex recommande l'utilisation de détergents doux disponibles dans le commerce.Après le nettoyage, rincez toujours soigneusement les surfaces traitées à l'eau claire (max. 60 °C).Élimination du calcaire :En cas de dépôts importants de calcaire, Provex recommande l'utilisation d'essence de vinaigre à 25 % ou de vinaigre ménager ordinaire.Rincez ensuite abondamment à l'eau claire.

E Instrucciones de limpieza y mantenimientoNo utilice productos de limpieza abrasivos ni agresivos.No use en ningún caso disolventes como diluyentes o gasolina, ya que pueden dañar las superficies.Productos de limpieza recomendados:Provex recomienda el uso de detergentes suaves de uso doméstico.Después de la impieza, enjuague siempre bien las superficies tratadas con agua limpia (máx. 60 °C).Eliminación de la cal:En caso de fuertes incrustaciones de cal, Provex r ecomienda utilizar esencia de vinagre al 25 % o vinagre doméstico común.A continuación, enjuague bien con agua limpia.

NL Reinigings- en onderhoudsinstructiesGebruik geen schurende of agressieve reinigingsmiddelen.Gebruik in geen geval oplosmiddelen zoals verdunners of benzine, omdat deze het oppervlak kunnen beschadigen.Aanbevolen reinigingsmiddelen:Provex raadt het gebruik aan van milde, in de handel verkrijgbare reinigingsmiddelen. Spoel na het reinigen de behandelde oppervlakken altijd grondig af met schoon water (max. 60 °C).Verwijderen van kalkaanslag:Bij sterke kalkaanslag raadt Provex het gebruik aan van 25% azijnessence of gewone huishoudazijn.Spoel daarna grondig af met schoon water.

PROVEX
made to refresh.

Provex - Garantiezusage

Für das oben bezeichnete Provex - Produkt leisten wir gemäss untenstehenden Bedingungen Garantie

Date: _____ **Reseller:** _____

Provex leistet auf seine Produkte eine Garantie von 24 Monaten. Die Garantie beginnt mit dem Tag der Lieferung und umfasst alle Materialfehler, die bei der Auslieferung vorhanden sind. Die genannte Garantie verpflichtet Provex allerdings nur zur Instandsetzung oder zum Ersatz der fehlerhaften Elemente anderweitige Ansprüche des Auftraggebers sind ausgeschlossen. Schäden, die durch unsachgemäße Behandlung und Montage des Produktes, sowie durch Einwirkung des Transports entstanden sind (letztere müssen beim Transporteur geltend gemacht werden) fallen nicht unter den Garantieanspruch. Garantieansprüche müssen innerhalb der Garantiezeit unverzüglich beim Wiederverkäufer, bei dem das Produkt erworben wurde, geltend gemacht werden. Jede eigenmächtige Reparatur oder Änderung irgendwelcher Art entbindet Provex von der kompletten Garantieleistung. Der Garantieanspruch für Verschleißteile kann nur in einem begrenzten Rahmen gewährleistet werden.

PROVEX Industrie GmbH
- Qualitätssicherung -

Garantie
Für dieses Produkt gelten die Garantiebestimmungen unseres Händlers im Verkaufsland. Bitte wenden Sie sich an ihn, falls erforderlich. Garantie und Belastbarkeit gelten nur für Standardprodukte.

Guarantee
The guarantee conditions for this product are as defined by our dealer in the country of sale. Please contact him if necessary. Guarantee and weight capacity only for standard products.

Garanzia
Per questo prodotto sono valide le condizioni di garanzia del commerciante nostro nella nazione di vendita. La preghiamo di rivolgersi a lui in caso di bisogno. Garanzia e capacitá di carico solo per prodotti standard.

Guarantee
Les conditions de garantie pour cet appareil sont celles mises en vigueur par notre marchand dans le pays de vente. Nous Vous prions de le contacter si c'est necessaire. Garantie et capacité de charge ne valent que pour les produits standard.

Garantie
De garantievoorwaarden voor dit artikel zijn bekend bij onze leverancier in Nederland. Wendt u zich invoorkomende gevallen tot hem. Garantie en belastbaarheid gelden alleen voor standaard producten.

Garantia
Las condiciones de garantía para este producto son las definidas por nuestro distribuidor en el país de venta. Por favor contáctelo si es necesario. Garantía y capacidad de peso solo para productos estándar.

PROVEX Industrie GmbH/S.r.l.
Industriezone Nord / 10 Zona Industriale Nord
I-39031 Bruneck/Brunico
Fon: +39 0474 57 15 11
Fax: +39 0474 57 15 71
service@provex.eu
www.provex.eu

Änderungen vorbehalten
Salvo variazioni
Subject to modification
Tous droits de modification réservés
Reservado el derecho de introduir modificaciònes
Wijzigingen voorbehouden

GA058500FT 15.06.2026 rev 00